ONKYO

ICON SERIES

Amplificateur Integre A-50

Manuel de base
AMPLIFICATEUR INTEGRE A-50

Fr

Panneau avant 3
Panneau arrière 4
Télécommande 5
Lecture Bluetooth® 6
Transmission audio depuis cet appareil vers des appareils compatibles avec la technologie sans fil Bluetooth 7
Ajustement des Bass, Treble and Balance 8
Utilisation de MY INPUT 9
Déroulement de la configuration 10
Application Onkyo Controller 11
Paramètres réseau 12
Étalonnage du niveau sonore 13
Calibrage du niveau sonore avec Fidelity IQ 13
Mesure avec Dirac Live 14
Utilisation de Dirac Live 15
Mise à jour du micrologiciel 16
Paramètres affectant la consommation électrique et la consommation en veille 17
Spécifications générales 18
Modèles pour l'Amérique du Nord et le Japon 18
Modèles européens 19
Modèles Asie et Océanie 20
Commun à toutes les zones 21

Paramètres affectant la consommation électrique et la consommation en veille (→p17)

Panneau avant

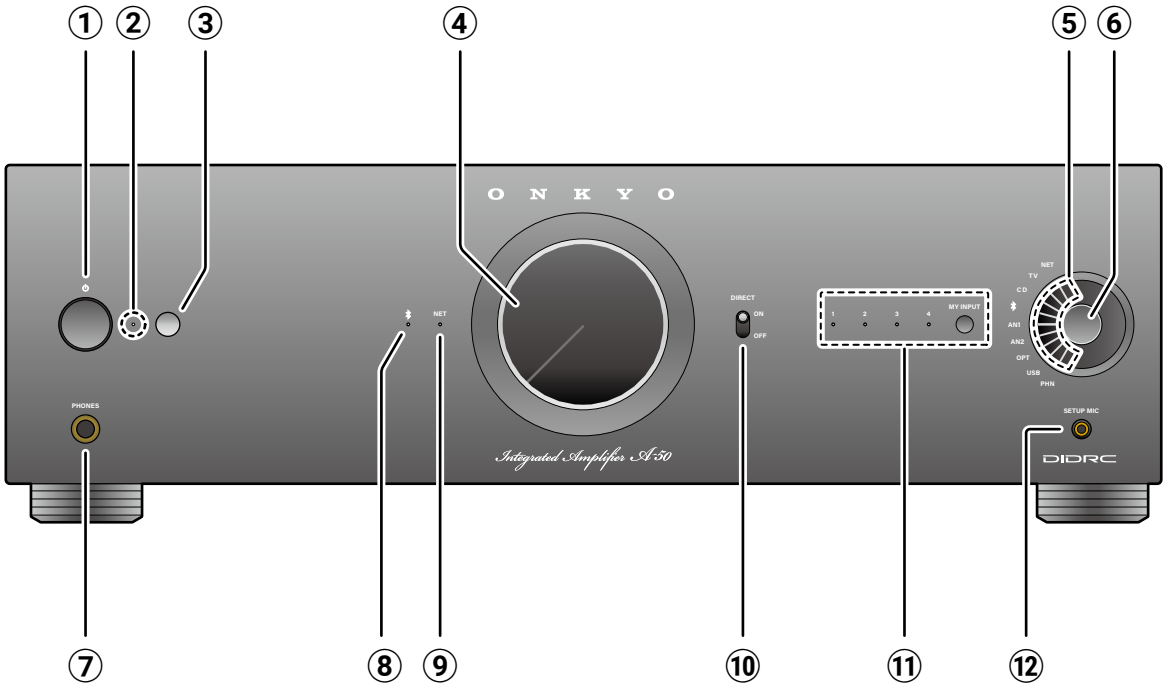

① **Bouton ON/STANDBY**
② **Indicateur d'alimentation**
③ **Capteur de télécommande**
④ **MASTER VOLUME**
⑤ **Indicateur de sélection**
⑥ **Bouton de sélection**
⑦ **Prise CASQUES**
⑧ **Indicateur BLUETOOTH**
⑨ **Indicateur NET**
・Lorsque l'unité principale est connectée au réseau, cet indicateur passe du clignotement à l'allumage. Lorsque la fonction de veille réseau est activée, cet indicateur reste allumé même en mode veille.
⑩ **Commutateur DIRECT**
⑪ **Indicateur MY INPUT**
Bouton MY INPUT
⑫ **Prise SETUP MIC**

Panneau arrière

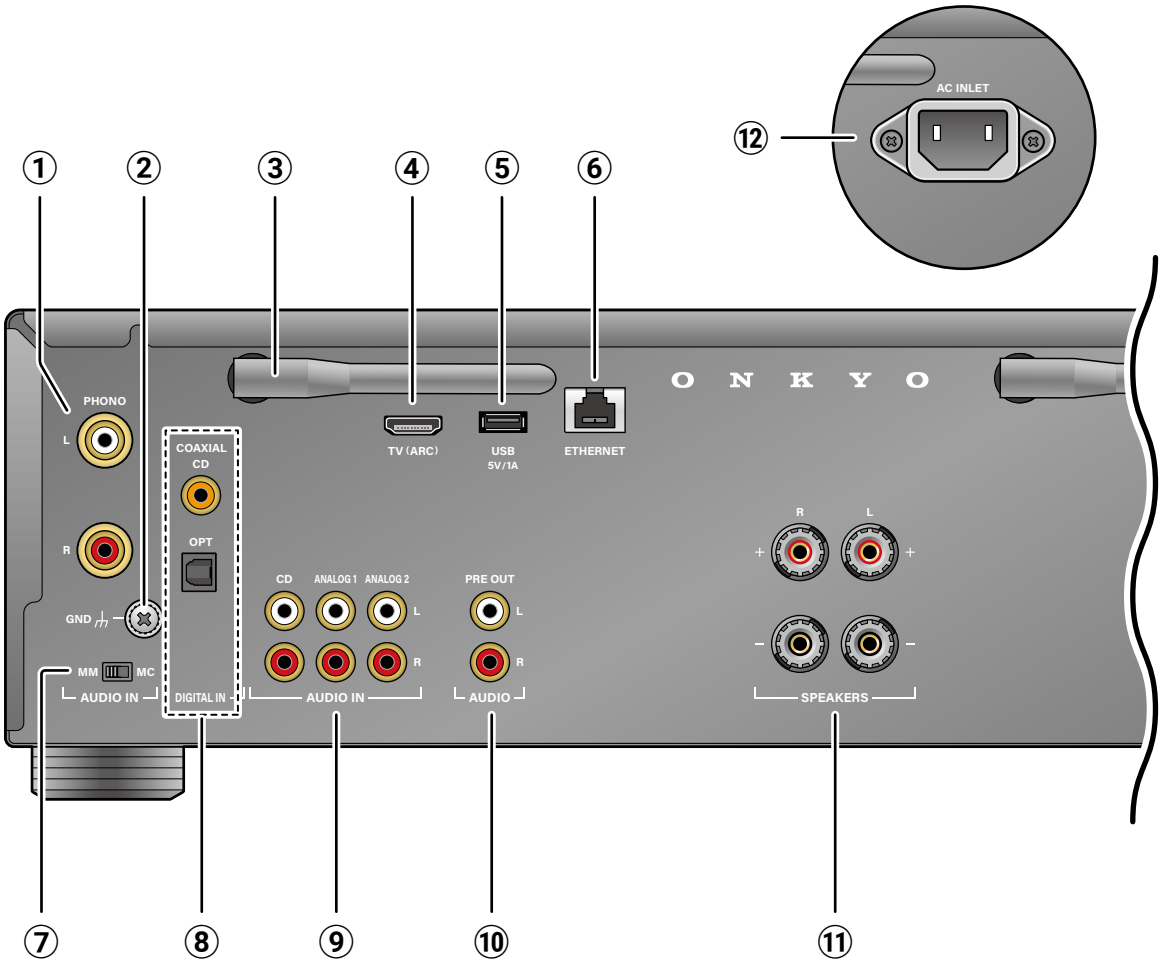

① Prises PHONO
② Borne GND
③ Antenne sans fil
④ Borne HDMI ARC
⑤ Port USB
⑥ Port ETHERNET
⑦ Sélecteur MM/MC
⑧ Prises DIGITAL IN OPTICAL/COAXIAL
⑨ Prises AUDIO IN
⑩ Prises PRE OUT
⑪ Bornes SPEAKERS
⑫ Borne AC IN

Télécommande

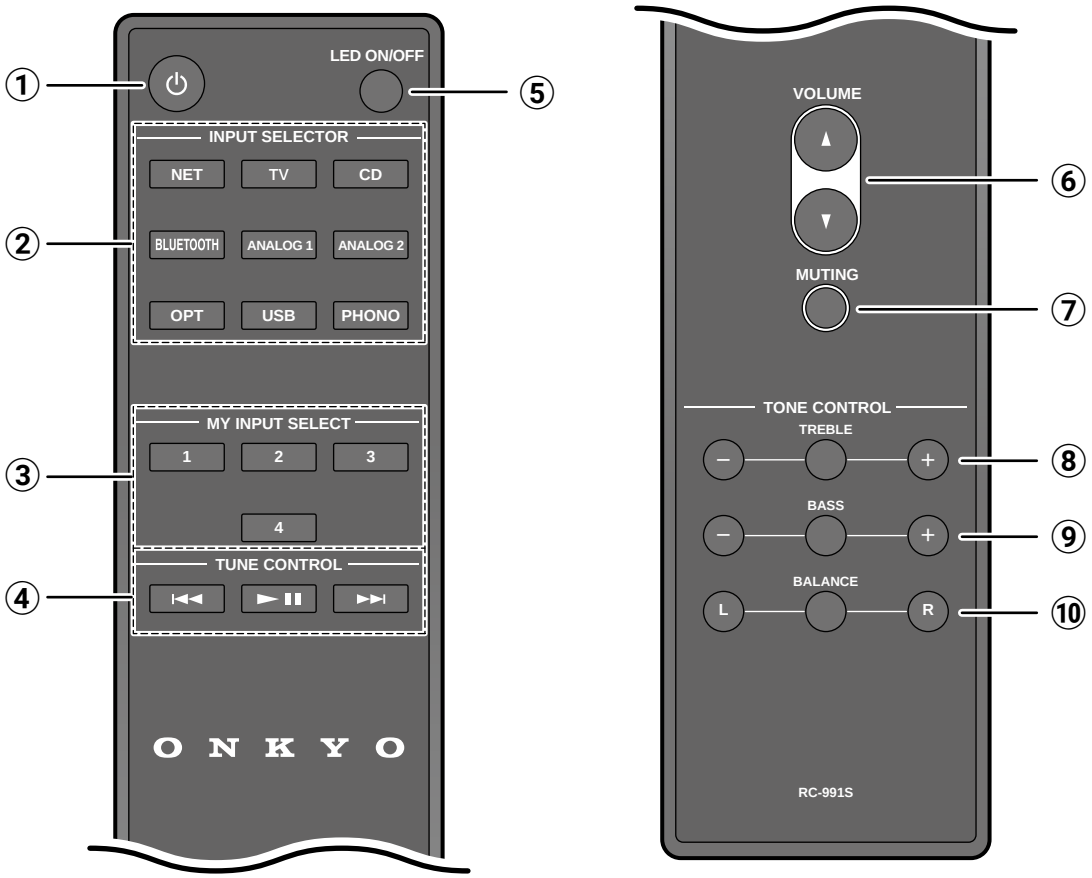

① Bouton ON/STANDBY
② Boutons de la source d'entrée
③ Boutons MY INPUT 1/2/3/4
④ Boutons TUNE CONTROL
⑤ Bouton LED ON/OFF
⑥ Boutons de volume
⑦ Bouton muet
⑧ Boutons TREBLE +/-
⑨ Boutons BASS +/-
⑩ Boutons BALANCE L/R

Lecture Bluetooth®

Vous pouvez écouter la musique sans fil stockée sur un smartphone ou tout autre appareil compatible Bluetooth via les haut-parleurs connectés à cet appareil.

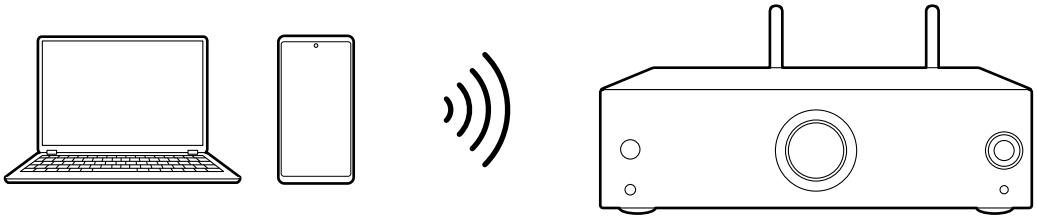

■ Appairage

1. Appuyez sur le bouton ON/STANDBY pour allumer l'appareil.
2. Appuyez sur le bouton BLUETOOTH pour passer au sélecteur BLUETOOTH.
   Le voyant BLUETOOTH clignote et l'appareil passe en mode veille d'appairage.
   ・Lorsque l'appareil compatible BLUETOOTH est déjà connecté, l'appareil passe à nouveau en mode d'attente d'appairage en annulant la connexion ou en appuyant sur le bouton de sélection de cet appareil pendant quelques secondes.

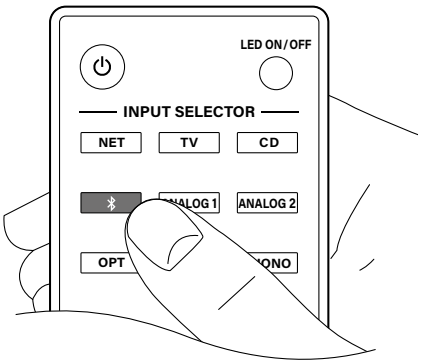

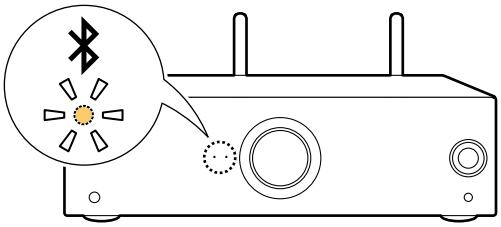

3. Activez la fonction BLUETOOTH de l'appareil compatible BLUETOOTH.
4. Utilisez l'appareil compatible BLUETOOTH et sélectionnez cet appareil.
   Lorsque l'appairage est réussi, l'indicateur BLUETOOTH passe de clignotant à fixe.

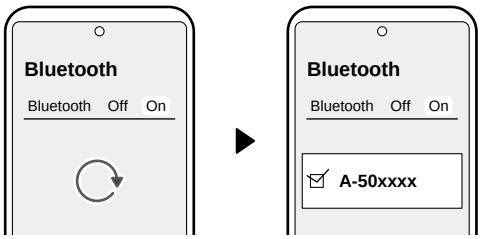

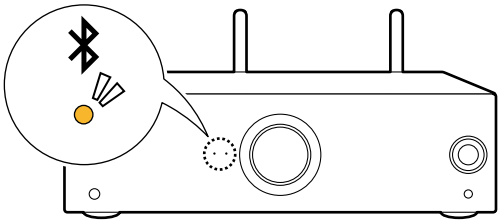

・Lorsque plusieurs appareils compatibles BLUETOOTH sont connectés, l'appareil doit être remis en mode veille d'appairage.
Réglez la source d'entrée sur « Bluetooth », puis maintenez enfoncé le sélecteur pendant quelques secondes.
L'indicateur BLUETOOTH clignote alors et l'appareil passe en mode veille d'appairage.

Transmission audio depuis cet appareil vers des appareils compatibles avec la technologie sans fil Bluetooth

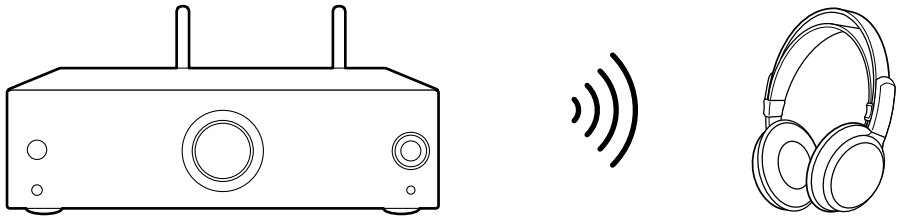

■ Appairage

Pour utiliser cette fonction, l'application Onkyo Controller est nécessaire.

1. Lancez l'application Onkyo Controller, sélectionnez « ⋮ » - « Bluetooth Transmitter », puis sélectionnez « On (Tx) » ou « On (Main + Tx) » dans « Bluetooth Transmitter ». (La valeur par défaut est « Off »).

2. La recherche des appareils Bluetooth disponibles commence et les appareils compatibles s'affichent dans une liste. Sélectionnez l'appareil vers lequel vous souhaitez diffuser le son et effectuez le couplage.

・Selon l'appareil compatible avec la technologie sans fil Bluetooth, vous devrez peut-être effectuer le couplage manuellement. Si le nom de l'appareil n'apparaît pas dans la liste, vérifiez les paramètres de l'appareil compatible avec la technologie sans fil Bluetooth.

Remarque

・Vous ne pouvez pas transmettre de données audio vers plusieurs appareils compatibles avec la technologie sans fil Bluetooth à partir de cet appareil.
・La zone de couverture est d'environ 48 pieds/15 mètres. Veuillez noter que la connexion n'est pas toujours garantie avec tous les appareils compatibles Bluetooth.
・Le son ne peut pas être diffusé à partir d'un appareil compatible avec la technologie sans fil Bluetooth dans les cas suivants :
  - Lorsque le fichier audio est au format DSD
  - Lors de la lecture de fichiers audio à partir de l'un des services réseau suivants : Chromecast intégré, Amazon Music, AirPlay, Qobuz Connect, Roon Ready
    *Ces services peuvent ne pas être disponibles selon votre lieu de résidence.

Ajustement des Bass, Treble and Balance

Vous pouvez régler respectivement les basses, les aigus et la balance gauche/droite.

TREBLE: Améliorez ou modérez les aigus.
BASS: Améliorez ou modérez les basses.
BALANCE: Réglez la balance des sons émis par les haut-parleurs gauche et droit.
・Lorsque la fonction DIRECT est activée, les commandes « TREBLE » et « BASS » sont désactivées.

1. Réglez la balance des sons émis par les haut-parleurs gauche et droit.
   ・Lorsque la fonction DIRECT est activée, les commandes « TREBLE » et « BASS » sont désactivées.

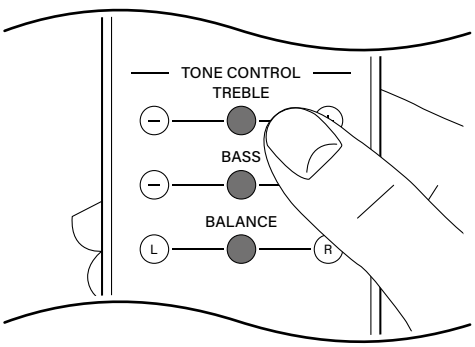

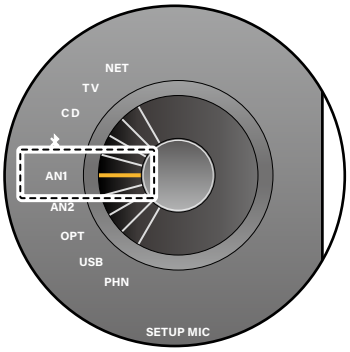

2. Appuyez sur le bouton « +/-» ou « L/R » pour régler le niveau.
   Il y 10 niveaux de réglage. Les aigus et les basses peuvent être réglés jusqu'à +10 ou -10. La balance peut être réglée jusqu'à +10 sur le côté droit ou +10 sur le côté gauche. Lorsque le réglage du niveau atteint la limite supérieure, tous les indicateurs affichés clignotent.

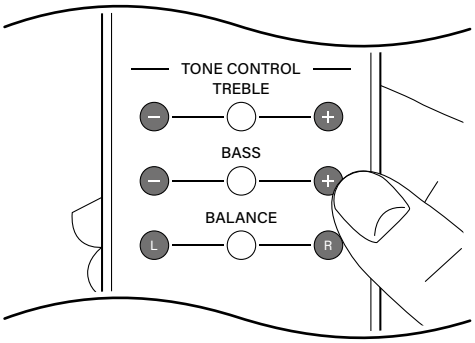

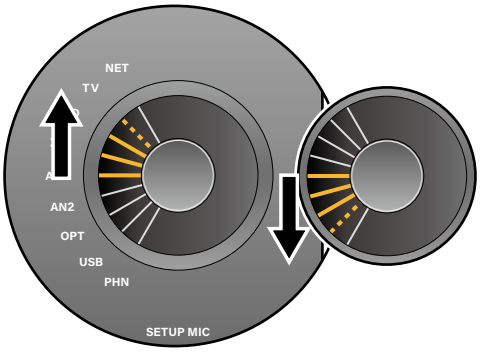

Les réglages TREBLE, BASS et BALANCE peuvent également être effectués à l'aide de la procédure suivante.
– À l'aide du contrôleur Onkyo (→p11)

Utilisation de MY INPUT

Jusqu'à quatre réglages, tels que la source d'entrée actuelle, le réglage du son et le service réseau (pour le sélecteur NET), peuvent être enregistrés dans MY INPUT, et les réglages enregistrés peuvent être facilement rappelés.

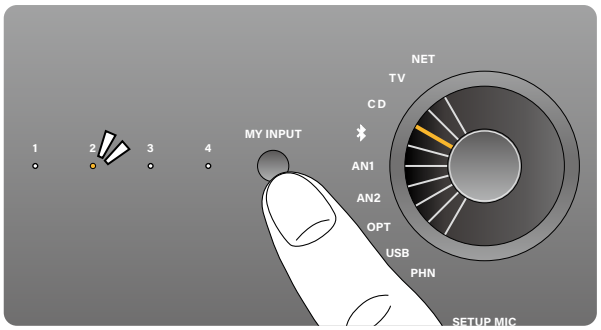

L'enregistrement dans MY INPUT s'effectue sur l'unité principale.

1. Appuyez sur le bouton MY INPUT et maintenez-le enfoncé pendant quelques secondes. Lorsque le voyant clignote, relâchez le bouton.
2. Appuyez plusieurs fois sur le bouton MY INPUT et sélectionnez une destination d'enregistrement pour le réglage parmi les options 1 à 4.
3. Appuyez sur le bouton MY INPUT et maintenez-le enfoncé. Lorsque le voyant passe de clignotant à fixe, l'enregistrement est terminé.
   Le contenu est écrasé s'il y en avait déjà un enregistré.

・Onkyo Controller (→p11) peut également être utilisé pour enregistrer MY INPUT ou invoquer des réglages. De plus, les réglages enregistrés sur MY INPUT peuvent être vérifiés.

Déroulement de la configuration

① Téléchargement de Onkyo Controller (→p11)
② Paramètres réseau (→p12)
③ Calibrage de la pièce (→p13)
Mesure avec Dirac Live (→p14)
④ Mise à jour du micrologiciel (→p16)

Application Onkyo Controller

Onkyo Controller (disponible sur les appareils iOS et Android™) est une application dédiée disponible gratuitement qui vous permet d'utiliser votre appareil comme télécommande. Cette application vous permet de configurer les paramètres Wi-Fi (réseau local sans fil) de cet appareil et d'effectuer la commutation d'entrée, le réglage du volume, le réglage du son, etc.

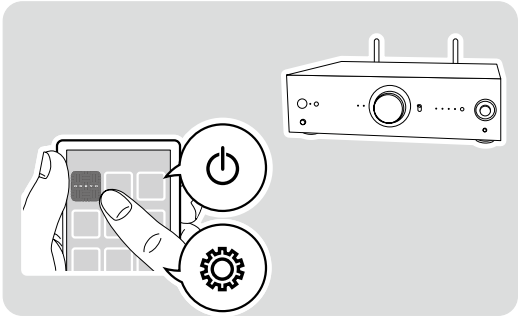

1. Téléchargez Onkyo Controller.

Download on the App Store

https://onkyo.com/onkyo-app-ios

GET IT ON Google Play

https://onkyo.com/onkyo-app-android

Paramètres réseau

Préparation
- Commencez par rechercher l'unité principale à l'aide de la fonction Bluetooth. Activez la fonction Bluetooth de l'appareil mobile.
- L'écran de l'application et la procédure d'utilisation peuvent varier en fonction de la version.

1. Allumez l'unité principale et attendez environ 10 secondes jusqu'à ce que le système démarre complètement.
2. Démarrez Onkyo Controller.
3. Appuyez sur « Device Management ».
4. Appuyez sur l'icône de recherche (a) pour lancer la recherche.
   Lorsque l'unité principale est détectée, appuyez dessus et sélectionnez-la.
5. Saisissez le mot de passe du routeur LAN sans fil, puis appuyez sur « Next ».
6. Une fois la connexion au routeur LAN sans fil établie, « Google Cast » s'affiche. Appuyez sur « Accept » pour terminer la configuration réseau.

Ensuite, vous allez configurer des paramètres tels que Google Home et l'étalonnage du niveau sonore (→p13).
- **À la fin de la configuration, la politique de confidentialité (b) s'affichera. Pour utiliser tous les services, vous devez accepter la politique de confidentialité.**
- Pour passer du LAN sans fil au LAN câblé après la configuration initiale, configurez les paramètres via « Web Setup » – « Network Setting ».

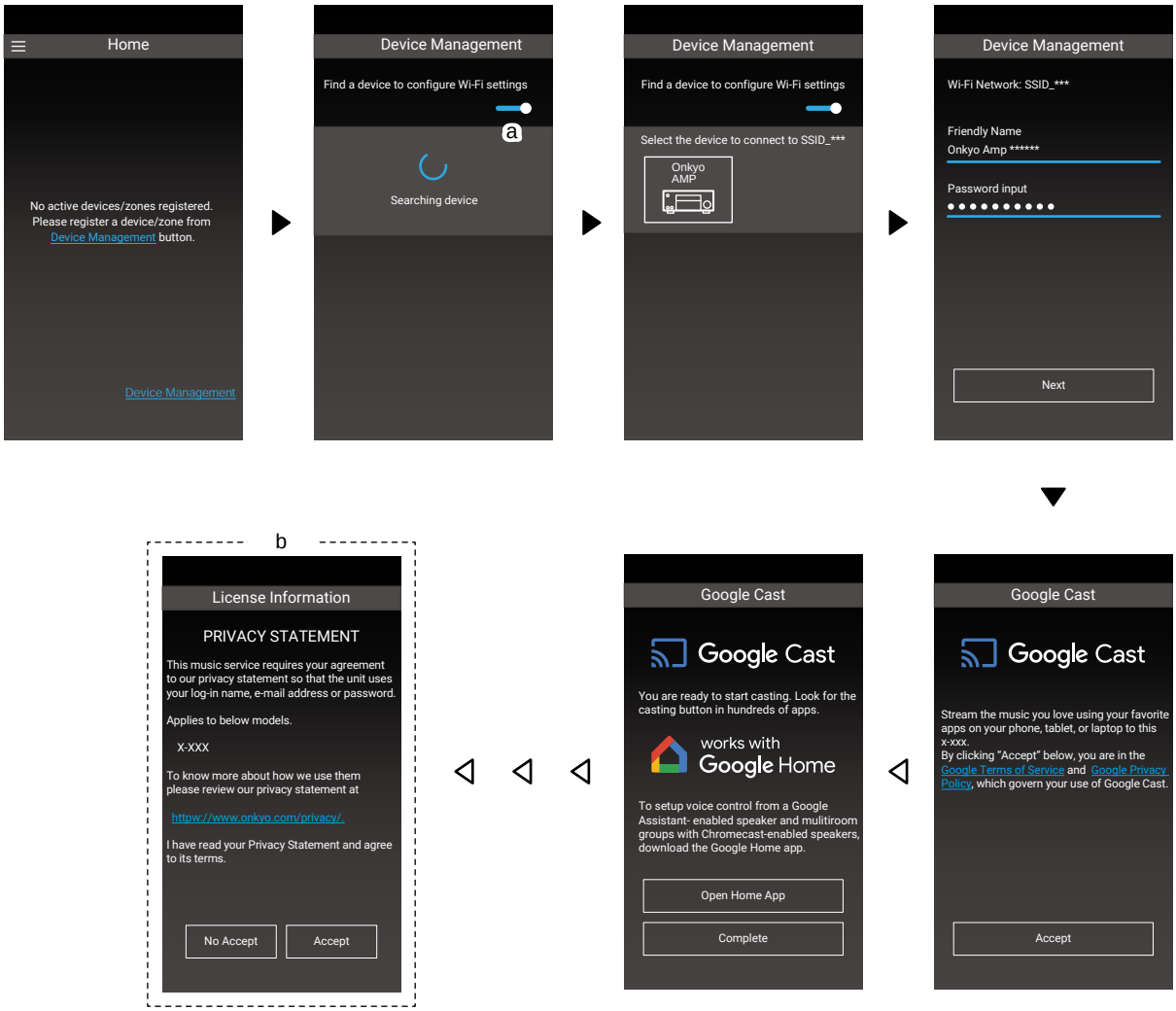

Étalonnage du niveau sonore

Calibrage du niveau sonore avec Fidelity IQ

Fidelity IQ est une technologie qui corrige automatiquement le volume sonore pour chaque fréquence.
La sensibilité auditive d'une personne varie en fonction de la fréquence. Par exemple, lorsque les voix et les basses sont reproduites au même niveau d'entrée, vous percevez une différence de volume sonore.
Cette technologie corrige les volumes sonores dans les aigus et les basses de manière optimale pour l'environnement auditif de l'utilisateur en optimisant la correction Fidelity IQ à l'aide du microphone de configuration des enceintes, en fonction de l'environnement auditif et des caractéristiques des enceintes.

1. Connectez le microphone de configuration des enceintes (a) à la prise SETUP MIC de l'unité principale, puis placez le microphone à l'emplacement d'écoute.
   Une fois la configuration terminée, appuyez sur « Calibration » pour lancer la mesure. Si vous souhaitez ignorer cette étape, appuyez sur « Skip ».

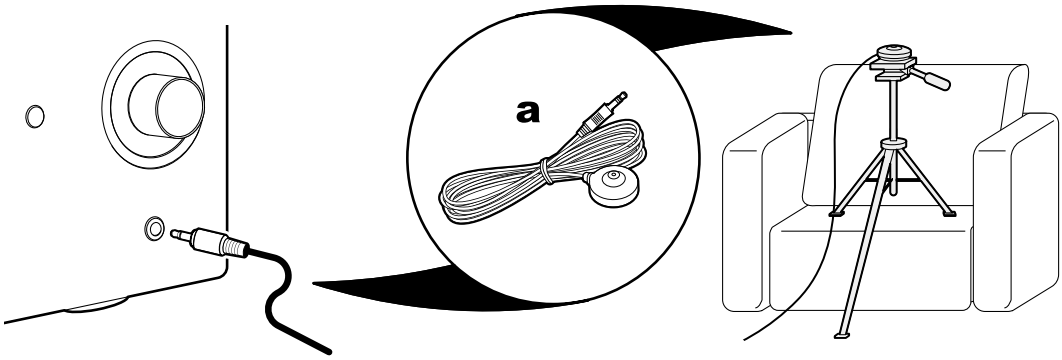

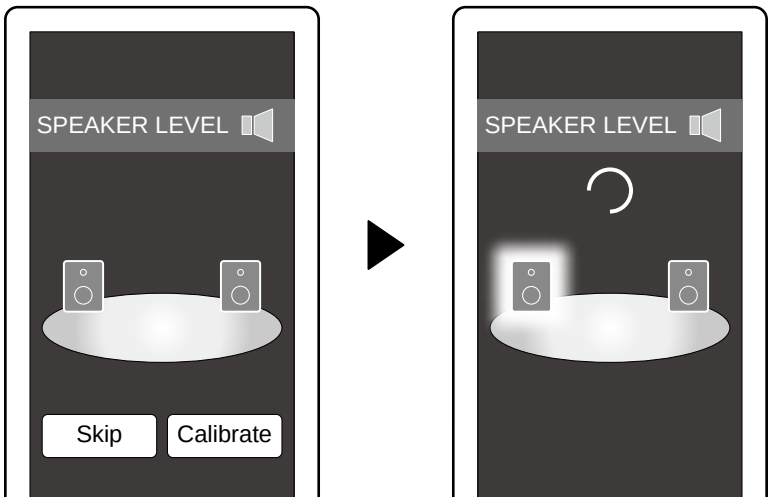

- Effectuer des séries de mesures Régler Fidelity IQ sur « Faible ». Fidelity IQ peut être réglé sur « Désactivé », « Moyen » ou « Élevé » à partir de l'écran du menu de l'application.
- Fidelity IQ peut être utilisé même si aucune mesure n'est effectuée. Dans ce cas, l'environnement sonore et les caractéristiques du haut-parleur ne sont pas pris en compte.

Mesure avec Dirac Live

Dirac Live® est une technologie avancée de correction de salle développée par Dirac Research. En tant que l'une des technologies de correction de salle les plus avancées disponibles sur le marché, Dirac Live aide les auditeurs à corriger l'un des composants les plus faibles de la chaîne audio : la salle d'écoute. Dirac Live corrige non seulement la réponse en fréquence, mais également la réponse impulsionnelle des haut-parleurs d'une pièce, ce qui donne une amélioration de la représentation et du timbre, une meilleure clarté, des basses plus serrées et moins de réflexions précoces, ainsi que des modes de résonances et de pièces réduits.

Fonctions supplémentaires

Dirac Live Bass Control
Dirac Live Bass Control est une technologie permettant de gérer le routage du canal basse fréquence du signal vers les canaux de lecture (haut-parleurs) de votre périphérique audio. En outre, avec un contrôle total sur le canal, le routage de fréquence et la sortie du périphérique, la technologie de correction de pièce Dirac Live est augmentée de façon significative. Plus particulièrement, les systèmes avec plusieurs caissons de basse verront la correction de pièce et les performances des graves considérablement améliorées.

Pour utiliser Dirac Live Bass Control, vous devez vous enregistrer sur Dirac Live et obtenir une licence Dirac Live Bass Control. Pour plus de détails, visitez le site Web Dirac Live.

1. Lancez Onkyo Controller et appuyez sur l'appareil lorsqu'il s'affiche.
   *L'application pour PC permet des réglages plus détaillés. (Dirac Live for Onkyo)
2. Connectez le microphone de configuration des haut-parleurs fourni à la prise SETUP MIC de l'unité principale.

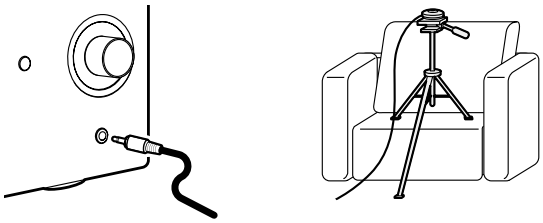

3. Suivez les instructions de l'application pour lancer la mesure.

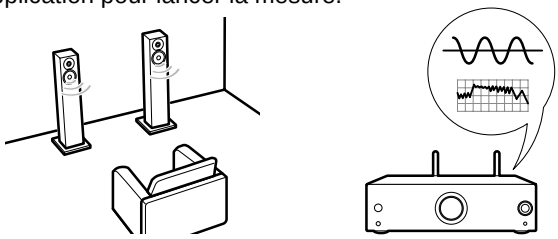

Utilisation de Dirac Live

Vous pouvez appliquer les courbes de filtre ajustées en fonction des résultats de mesure de Dirac Live. Dans le menu Onkyo Controller, sélectionnez « Slot1 » à « Slot3 ».
Sélectionnez « Off » si vous n'utilisez pas Dirac Live.

Mise à jour du micrologiciel

Avertissement : Le programme et la documentation en ligne qui l'accompagne vous sont fournis pour votre usage personnel, à vos propres risques. Notre société ne saurait être tenue responsable et vous ne pourrez prétendre à aucun dédommagement pour quelque réclamation que ce soit concernant votre utilisation du programme ou de la documentation en ligne qui l'accompagne, quelle que soit la théorie juridique invoquée, et qu'elle découle d'un délit civil ou d'un contrat.
En aucun cas, notre société ne sera responsable envers vous ou un tiers pour tout dommage spécial, indirect, accessoire ou consécutif de quelque nature que ce soit, y compris, mais sans s'y limiter, l'indemnisation, le remboursement ou les dommages-intérêts pour perte de profits actuels ou futurs, perte de données ou pour toute autre raison quelle qu'elle soit.

Remarque

- Pour connaître le contenu et la version du dernier micrologiciel, consultez le site Web.
- Ne mettez pas l'appareil hors tension pendant la mise à jour.
- **Certains produits lancent la mise à jour de manière forcée lorsqu'ils sont connectés au réseau. Lorsque tous les voyants du sélecteur clignotent, appuyez sur le bouton du sélecteur pour lancer la mise à jour.**
  Une fois la mise à jour terminée, l'appareil passe automatiquement en mode veille.

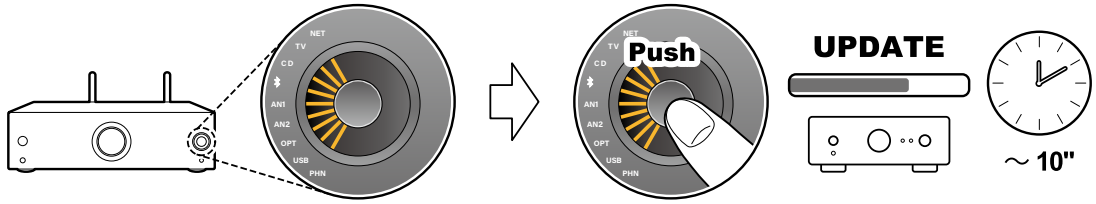

1. Le micrologiciel est mis à jour via le réseau à l'aide de Onkyo Controller (→p11).
   Lorsque le nouveau micrologiciel est disponible, un message s'affiche à l'écran de l'application. Suivez les instructions à l'écran.
2. La progression de la mise à jour peut être vérifiée sur les voyants du sélecteur.
   Lorsque la mise à jour touche à sa fin, tous les voyants MY INPUT et les voyants du sélecteur s'allument.
   Après environ trois minutes, la mise à jour est terminée et l'appareil passe automatiquement en mode veille.

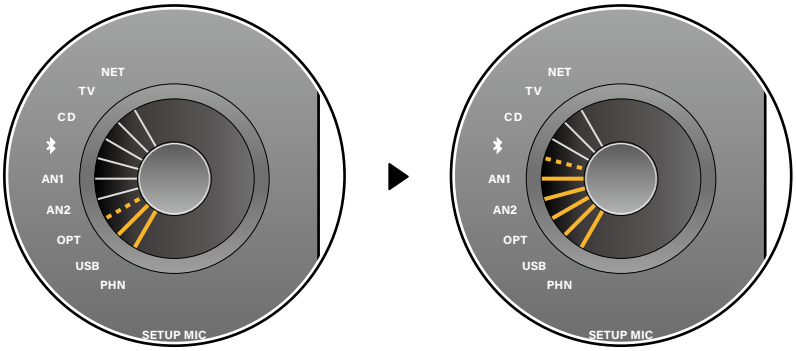

Paramètres affectant la consommation électrique et la consommation en veille

Lorsque les fonctions suivantes sont activées, la consommation électrique en mode veille augmente. Pour réduire la consommation électrique en mode veille, vérifiez chaque réglage et désactivez les fonctions.
Ces réglages sont configurés à l'aide de l'application Onkyo Controller (→p11).

Network Standby : lorsque cette fonction est réglée sur « Activé », la fonction réseau fonctionne même en mode veille et vous pouvez allumer l'appareil via le réseau à l'aide d'une application telle que Onkyo Controller qui permet de contrôler cet appareil.

Bluetooth Wakeup : cette fonction réveille l'appareil en veille en connectant un appareil compatible BLUETOOTH.

HDMI CEC : le réglage sur « ON » active la fonction de liaison avec un téléviseur connecté via HDMI, permettant la liaison du réglage du volume ou la mise sous/hors tension.

Le réglage de la fonction suivante sur « OFF » augmente la consommation d'énergie. Pour réduire la consommation d'énergie, vérifiez le réglage et réglez cette fonction sur « ON ».

Auto Standby : lorsque aucune opération n'est effectuée sur cet appareil pendant 20 minutes sans entrée audio, cette fonction met automatiquement l'appareil en veille. Régler cette fonction sur « OFF » augmente la consommation d'énergie car l'appareil reste allumé.

Spécifications générales

Modèles pour l'Amérique du Nord et le Japon

■ Section amplificateur

Puissance de sortie
(Modèles nord-américains)
- Avec des charges de 8 ohms, les deux canaux activés, de 20 Hz à 20 kHz ; puissance RMS nominale minimale de 110 watts par canal, avec une distorsion harmonique totale ne dépassant pas 0,08 % de 250 milliwatts à la puissance nominale. (FTC)
- 2 canaux × 180 W à 4 ohms, 1 kHz, 2 canaux pilotés avec un taux de distorsion harmonique total (THD) de 0,7 %

(Modèles japonais)
- 2 canaux × 110 W à 8 ohms, 20-20 kHz, 2 canaux pilotés avec un taux de distorsion harmonique total (THD) de 0,07 %
- 2 canaux × 180 W à 4 ohms, 1 kHz, 2 canaux pilotés avec un taux de distorsion harmonique total (THD) de 0,7 %

THD+N (distorsion harmonique totale + bruit)
- 0,08 % (20 Hz - 20 000 Hz, Demi-puissance)

Sensibilité d'entrée et impédance
- 200 mV/32 kΩ (LINE(RCA))
- 4 mV,47 kΩ/0,4 mV,110Ω (PHONO MM/MC)

Niveau de sortie RCA nominal et impédance
- 1 V/470 Ω (PRE OUT(RCA))

Tension maximale du signal d'entrée phono
- 70 mV (MM 1 kHz 0,5 %)
- 7 mV (MC 1 kHz 0,5 %)

Réponse en fréquence
- 10 Hz - 100 kHz/+1 dB, –3 dB (Direct)

Caractéristiques du contrôle de tonalité
- ±10 dB, 20 Hz (graves), ±10 dB, 20 kHz (aigus)

Rapport signal/bruit
- 104 dB (IHF-A, LINE IN, SP OUT)
- 74 dB (IHF-A, PHONO MM 5 mV IN, SP OUT)
- 58 dB (IHF-A, PHONO MC 0,5 mV IN, SP OUT)

Impédance prise en charge des enceintes
- 4 Ω - 16 Ω

Puissance nominale du casque
- 75 mW + 75 mW (32 Ω, 1 kHz, 10 % THD)

Impédance prise en charge des casques
- 8 Ω - 600 Ω

Réponse en fréquence des casques
- 10 Hz - 100 kHz

Bornes d'entrée
Analogiques
- 4 (dont PHONO×1)

Numérique
- 2 (COAXIAL×1, OPTIQUE×1)

*Les fréquences d'échantillonnage prises en charge pour les signaux PCM (stéréo, mono) provenant d'une entrée numérique sont 32 kHz, 44,1 kHz, 48 kHz, 88,2 kHz, 96 kHz/16 bits, 20 bits et 24 bits.

Borne de sortie
Analogique
- 1 (PRE OUT L/R)
- Prise PHONES

Numérique
- 1 (HDMI (ARC))

Autres bornes
- Borne d'enceinte
- Port USB
- Borne GND
- Prise SETUP MIC

■ Général

- Alimentation
  CA 120 V, 60 Hz (modèle nord-américain)
  CA 100 V, 50/60 Hz (modèle japonais)
- Consommation électrique
  350 W (modèle nord-américain)
  275 W (modèle japonais)
- Veille réseau (filaire)
  1,7 W (modèle nord-américain)
  1,7 W (modèle japonais)
- Veille réseau (sans fil)
  1,7 W (modèle nord-américain)
  1,6 W (modèle japonais)
- Réveil Bluetooth
  1,8 W (modèle nord-américain)
  1,7 W (modèle japonais)
- Veille HDMI CEC
  0,1 W (modèle nord-américain)
  0,1 W (modèle japonais)
- Veille HDMI CEC
  0,1 W (modèle nord-américain)
  0,1 W (modèle japonais)
  - Mode veille (ALL ON)
    1,8 W (modèle nord-américain)
    1,7 W (modèle japonais)
- Dimensions (L × H × P)
  435 mm × 135 mm × 355 mm
  17-1/8« × 5-5/16 » × 14"
- Poids
  10,6 kg (23,4 lb)

Modèles européens

■ Section amplificateur

Puissance de sortie
- 2 canaux × 110 W à 8 ohms, 20-20 kHz, 2 canaux pilotés avec un taux de distorsion harmonique total (THD) de 0,07 %
- 2 canaux × 180 W à 4 ohms, 1 kHz, 2 canaux pilotés avec un taux de distorsion harmonique total (THD) de 0,7 %

THD+N (distorsion harmonique totale + bruit)
- 0,08 % (20 Hz - 20 000 Hz, Demi-puissance)

Sensibilité et impédance d'entrée
- 200 mV/32 kΩ (LINE(RCA))
- 4 mV,47 kΩ/0,4 mV,110Ω (PHONO MM/MC)

Niveau de sortie RCA nominal et impédance
- 1 V/470 Ω (PRE OUT(RCA))

Tension maximale du signal d'entrée phono
- 70 mV (MM 1 kHz 0,5 %)
- 7 mV (MC 1 kHz 0,5 %)

Réponse en fréquence
- 10 Hz - 100 kHz/+1 dB, –3 dB (Direct)

Caractéristiques du contrôle de tonalité
- ±10 dB, 20 Hz (graves), ±10 dB, 20 kHz (aigus)

Rapport signal/bruit
- 104 dB (IHF-A, LINE IN, SP OUT)
- 74 dB (IHF-A, PHONO MM 5 mV IN, SP OUT)
- 58 dB (IHF-A, PHONO MC 0,5 mV IN, SP OUT)

Impédance prise en charge des enceintes
- 4 Ω - 16 Ω

Puissance nominale du casque
- 75 mW + 75 mW (32 Ω, 1 kHz, 10 % THD)

Impédance prise en charge des casques
- 8 Ω - 600 Ω

Réponse en fréquence du casque
- 10 Hz - 100 kHz

Bornes d'entrée

Analogiques
- 4 (dont PHONO×1)

Numérique
- 2 (COAXIAL×1, OPTIQUE×1)

*Les fréquences d'échantillonnage prises en charge pour les signaux PCM (stéréo, mono) provenant d'une entrée numérique sont 32 kHz, 44,1 kHz, 48 kHz, 88,2 kHz, 96 kHz/16 bits, 20 bits et 24 bits.

Borne de sortie

Analogique
- 1 (PRE OUT L/R)
- Prise PHONES

Numérique
- 1 (HDMI (ARC))

Autres bornes
- Borne d'enceinte
- Port USB
- Borne GND
- Prise SETUP MIC

■ Général

- Alimentation
  CA 220-240 V, 50/60 Hz
- Consommation électrique
  350 W
- Veille réseau (filaire)
  1,8 W
- Veille réseau (sans fil)
  1,7 W
- Réveil Bluetooth
  1,9 W
- Veille HDMI CEC
  0,2 W
  - Mode veille (TOUT ALLUMÉ)
    1,8 W
- Dimensions (L × H × P)
  435 mm × 135 mm × 355 mm
  17-1/8« × 5-5/16 » × 14"
- Poids
  10,6 kg (23,4 lb)

Modèles Asie et Océanie

■ Section amplificateur

Puissance de sortie
- 2 canaux × 110 W à 8 ohms, 20-20 kHz, 2 canaux pilotés avec un taux de distorsion harmonique total (THD) de 0,07 %
- 2 canaux × 180 W à 4 ohms, 1 kHz, 2 canaux pilotés avec un taux de distorsion harmonique total (THD) de 0,7 %

THD+N (distorsion harmonique totale + bruit)
- 0,08 % (20 Hz - 20 000 Hz, Demi-puissance)

Sensibilité et impédance d'entrée
- 200 mV/32 kΩ (LINE(RCA))
- 4 mV,47 kΩ/0,4 mV,110Ω (PHONO MM/MC)

Niveau de sortie RCA nominal et impédance
- 1 V/470 Ω (PRE OUT(RCA))

Tension maximale du signal d'entrée phono
- 70 mV (MM 1 kHz 0,5 %)
- 7 mV (MC 1 kHz 0,5 %)

Réponse en fréquence
- 10 Hz - 100 kHz/+1 dB, –3 dB (Direct)

Caractéristiques du contrôle de tonalité
- ±10 dB, 20 Hz (graves), ±10 dB, 20 kHz (aigus)

Rapport signal/bruit
- 104 dB (IHF-A, LINE IN, SP OUT)
- 74 dB (IHF-A, PHONO MM 5 mV IN, SP OUT)
- 58 dB (IHF-A, PHONO MC 0,5 mV IN, SP OUT)

Impédance prise en charge des enceintes
- 4 Ω - 16 Ω

Puissance nominale du casque
- 75 mW + 75 mW (32 Ω, 1 kHz, 10 % THD)

Impédance prise en charge des casques
- 8 Ω - 600 Ω

Réponse en fréquence du casque
- 10 Hz - 100 kHz

Bornes d'entrée

Analogiques
- 4 (dont PHONO×1)

Numérique
- 2 (COAXIAL×1, OPTIQUE×1)

*Les fréquences d'échantillonnage prises en charge pour les signaux PCM (stéréo, mono) provenant d'une entrée numérique sont 32 kHz, 44,1 kHz, 48 kHz, 88,2 kHz, 96 kHz/16 bits, 20 bits et 24 bits.

Borne de sortie

Analogique
- 1 (PRE OUT L/R)
- Prise PHONES

Numérique
- 1 (HDMI (ARC))

Autres bornes
- Borne d'enceinte
- Port USB
- Borne GND
- Prise SETUP MIC

■ Général

- Alimentation
  CA 220-240 V, 50/60 Hz
- Consommation électrique
  350 W
- Veille réseau (filaire)
  1,8 W
- Veille réseau (sans fil)
  1,7 W
- Réveil Bluetooth
  1,9 W
- Veille HDMI CEC
  0,2 W
  - Mode veille (TOUT ALLUMÉ)
    1,8 W
- Dimensions (L × H × P)
  435 mm × 135 mm × 355 mm
  17-1/8« × 5-5/16 » × 14"
- Poids
  10,6 kg (23,4 lb)

Module WLAN

Modèle : AW-CM276NF
Marque : AzureWave
Identifiant NCC : CCAI17LP040AT4
Fréquence de fonctionnement :
WLAN
2412-2462
5180-5240
5260-5320
5500-5700
5745-5825
BT
2402-2480

Commun à toutes les zones

■ Section Réseau

LAN Ethernet

・1 (10BASE-T/100BASE-TX)

LAN sans fil

・Norme IEEE 802.11 a/b/g/n/ac (norme Wi-Fi®) Bande 5 GHz/2,4 GHz

■ Section BLUETOOTH

Système de communication

・Spécification BLUETOOTH version 5.1

Bande de fréquence

・2,4 GHz (2,402-2,480 GHz)

Méthode de modulation

・FHSS (Frequency Hopping Spread Spectrum)

Profils BLUETOOTH compatibles

・A2DP 1.4, AVCTP 1.4, AVDTP 1.3, AVRCP 1.6.2

Codecs pris en charge

・Réception : SBC, AAC

・Transmission : SBC, aptX, aptX HD

Plage de transmission (A2DP)

・20 Hz - 20 kHz (fréquence d'échantillonnage 44,1 kHz)

Portée maximale de communication

・Ligne de visée d'environ 15 m(*)

(*)La portée réelle varie en fonction de facteurs tels que les obstacles entre les appareils, les champs magnétiques autour d'un four à micro-ondes, l'électricité statique, les téléphones sans fil, la sensibilité de réception, les performances de l'antenne, le système d'exploitation, les applications logicielles, etc.

Puissance maximale de radiofréquence transmise dans la ou les bandes de fréquences

・2400 MHz - 2483,5 MHz (20 dBm (e.i.r.p))

・5150 MHz - 5350 MHz (23 dBm (e.i.r.p))

・5470 MHz - 5725 MHz (23 dBm (e.i.r.p))

■ Serveur musical

Formats audio pris en charge

MP3 (.mp3)

・MPEG-1/MPEG-2 Audio Layer-3/44,1 kHz, 48 kHz/ Entre 8 et 320 kbps, et VBR/2 ch

WMA (.wma)

・44,1 kHz, 48 kHz/Entre 5 et 320 kbps, et VBR/2 canaux

WAV (.wav)

Les fichiers WAV contiennent des données audio numériques PCM non compressées.

・44,1 kHz, 48 kHz, 88,2 kHz, 96 kHz, 176,4 kHz, 192 kHz/8 bits, 16 bits, 24 bits/2 canaux

AIFF (.aiff/.aif)

Les fichiers AIFF contiennent des données audio numériques PCM non compressées.

・44,1 kHz, 48 kHz, 88,2 kHz, 96 kHz, 176,4 kHz, 192 kHz/8 bits, 16 bits, 24 bits/2 canaux

AAC (.aac/.m4a/.mp4/.3gp/.3g2)

・MPEG-2/MPEG-4 Audio/44,1 kHz, 48 kHz, 88,2 kHz, 96 kHz/Entre 8 et 320 kbps, et VBR/2 canaux

FLAC (.flac)

・44,1 kHz, 48 kHz, 88,2 kHz, 96 kHz, 176,4 kHz, 192 kHz/8 bits, 16 bits, 24 bits/2 canaux

LPCM (PCM linéaire)

・44,1 kHz, 48 kHz/16 bits/2 canaux

Apple Lossless (.m4a/.mp4)

・44,1 kHz, 48 kHz, 88,2 kHz, 96 kHz, 176,4 kHz, 192 kHz/16 bits, 24 bits/2 canaux

DSD (.dsf/.dff)

・DSF/DSDIFF/2,8 MHz, 5,6 MHz, 11,2 MHz/2 canaux

■ Périphérique de stockage USB

Formats audio pris en charge

MP3 (.mp3)

・MPEG-1/MPEG-2 Audio Layer-3/44,1 kHz, 48 kHz/ Entre 8 et 320 kbps, et VBR/2 ch

WMA (.wma)

・44,1 kHz, 48 kHz/Entre 5 et 320 kbps, et VBR/2 canaux

WAV (.wav)

Les fichiers WAV contiennent des données audio numériques PCM non compressées.

・44,1 kHz, 48 kHz, 88,2 kHz, 96 kHz, 176,4 kHz, 192 kHz/8 bits, 16 bits, 24 bits/2 canaux

AIFF (.aiff/.aif)

Les fichiers AIFF contiennent des données audio numériques PCM non compressées.

・44,1 kHz, 48 kHz, 88,2 kHz, 96 kHz, 176,4 kHz, 192 kHz/8 bits, 16 bits, 24 bits/2 canaux

AAC (.aac/.m4a/.mp4/.3gp/.3g2)

・MPEG-2/MPEG-4 Audio/44,1 kHz, 48 kHz, 88,2 kHz, 96 kHz/Entre 8 et 320 kbps, et VBR/2 canaux

FLAC (.flac)

・44,1 kHz, 48 kHz, 88,2 kHz, 96 kHz, 176,4 kHz, 192 kHz/8 bits, 16 bits, 24 bits/2 canaux

Apple Lossless (.m4a/.mp4)

・44,1 kHz, 48 kHz, 88,2 kHz, 96 kHz, 176,4 kHz, 192 kHz/16 bits, 24 bits/2 canaux

DSD (.dsf/.dff)

・DSF/DSDIFF/2,8 MHz, 5,6 MHz, 11,2 MHz/2 canaux

ONKYO

SN 29404248C_FR
© Copyright 2025 Premium Audio Company Technology Center K.K. All rights reserved.
© Copyright 2025 Premium Audio Company Technology Center K.K. Tous droits de reproduction et de traduction réservés.
Privacy Policy, available at [https://onkyo.com/intl/privacy-policy].
O2605-3