ONKYO

ICON SERIES

Integrated Amplifier A-50

Manual Básico
INTEGRATED AMPLIFIER A-50

Pt

Voorpaneel 3
Painel traseiro 4
Controlador remoto 5
Reprodução Bluetooth® 6
Reproduzir áudio a partir de dispositivos com tecnologia sem fios Bluetooth com esta unidade 6
Transmitir áudio desta unidade para dispositivos com tecnologia sem fios Bluetooth 7
Ajustar os graves, agudos e equilíbrio 8
Usando MINHA ENTRADA 9
Fluxo de configuração 10
Onkyo Controller 11
Definições de rede 12
Calibração de nível 13
Calibração de nível para Fidelity IQ 13
Medindo com o Dirac Live 14
Usando o Dirac Live 15
Atualização do firmware 16
Configurações que afetam o consumo de energia e a energia em modo de espera 17
Especificações gerais 18
Modelos da América do Norte e Japão 18
Modelos europeus 19
Modelos da Ásia e Oceânia 20
Comum a todos os destinos 21

Configurações que afetam o consumo de energia e a energia em modo de espera (→p17)

Voorpaneel

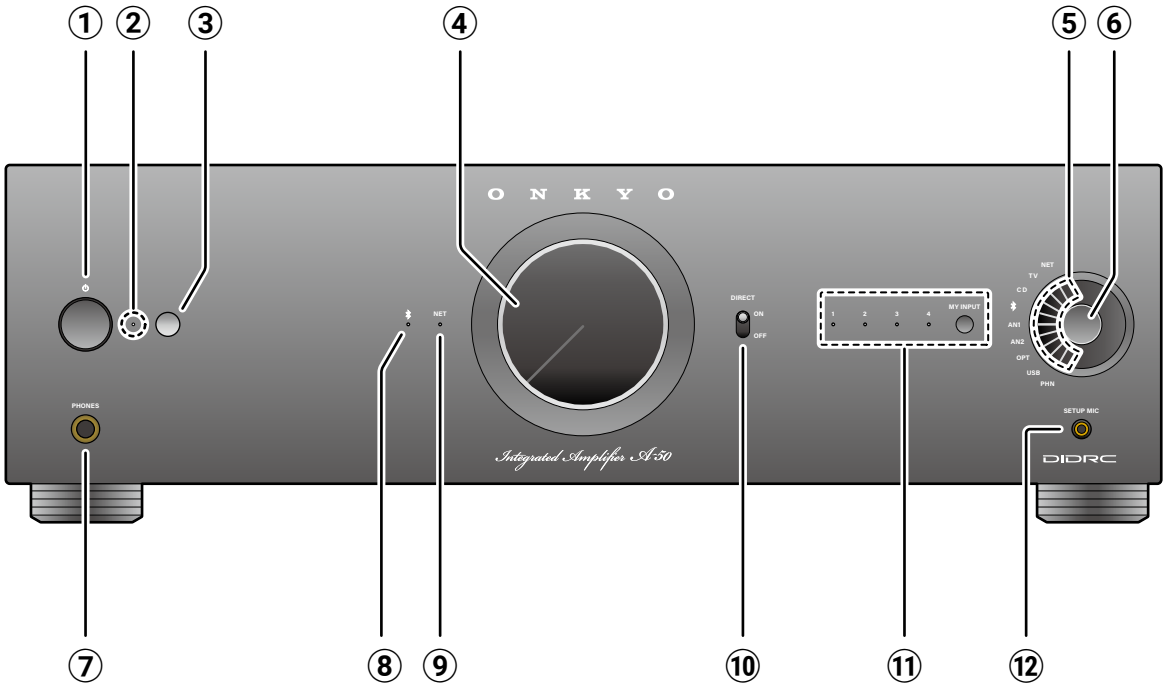

① Botão ON/STANDBY
② Indicador de energia
③ Sensor do comando remoto
④ VOLUME PRINCIPAL
⑤ Indicador do seletor
⑥ Botão seletor
⑦ Tomada PHONES
⑧ Indicador BLUETOOTH
⑨ Indicador NET
・WQuando a unidade principal está ligada à rede, o estado deste indicador muda de intermitente para aceso. Quando a função de espera da rede está ativada, este indicador fica aceso mesmo no modo de espera.
⑩ Interruptor DIRECT
⑪ Indicador MY INPUT
Botão MY INPUT
⑫ Conector SETUP MIC

Painel traseiro

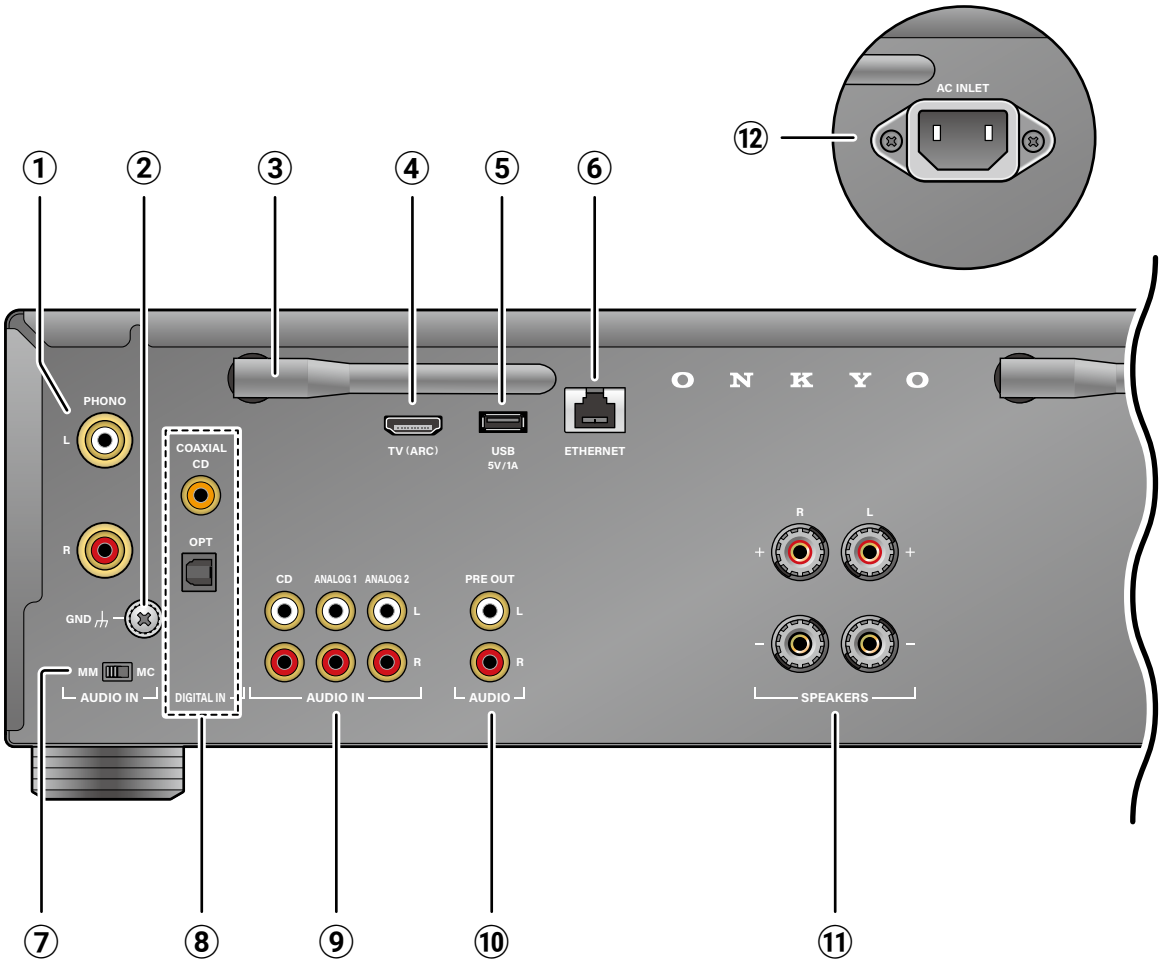

① Tomadas PHONO
② Terminal GND
③ Antena sem fios
④ Terminal HDMI ARC
⑤ Porta USB
⑥ Porta ETHERNET
⑦ Seletor MM/MC
⑧ Entradas DIGITAIS ÓPTICAS/COAXIAIS
⑨ Entradas ÁUDIO
⑩ Saídas PRE OUT
⑪ Terminais SPEAKERS
⑫ Terminal AC IN

Controlador remoto

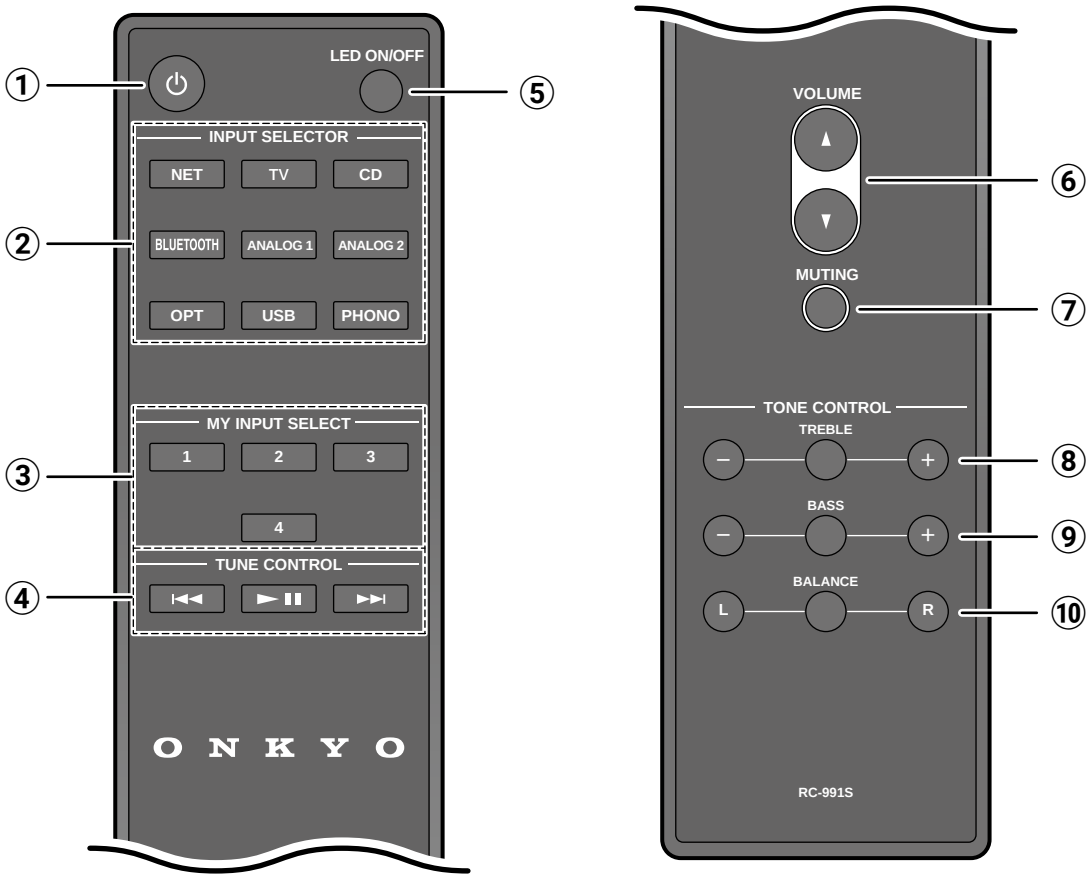

① Botão ON/STANDBY
② Botões seletores de entrada
③ Botões MY INPUT 1/2/3/4
④ Botões TUNE CONTROL
⑤ Botão LED ON/OFF
⑥ Botões de volume
⑦ Botão MUTE
⑧ Botões TREBLE +/-
⑨ Botões BASS +/-
⑩ Botões BALANCE L/R

Reprodução Bluetooth®

Pode reproduzir música sem fios num smartphone ou noutro dispositivo com tecnologia sem fios Bluetooth através das colunas ligadas a esta unidade. Também é possível transmitir o áudio desta unidade para auscultadores com Bluetooth, colunas sem fios, etc.

Reproduzir áudio a partir de dispositivos com tecnologia sem fios Bluetooth com esta unidade

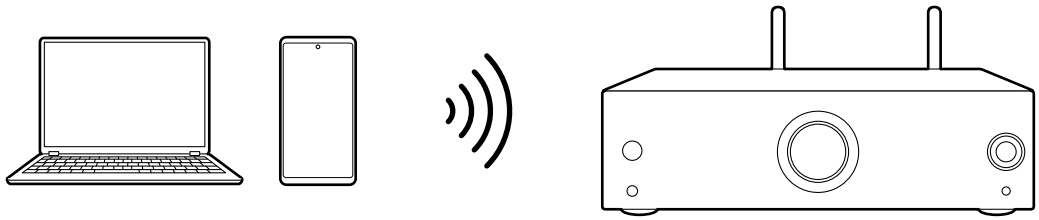

■ Emparelhamento

1. Pressione o botão ON/STANDBY para ligar a unidade.
2. Pressione o botão BLUETOOTH para alternar para o seletor BLUETOOTH.
   O indicador BLUETOOTH pisca e a unidade entra no estado de espera para emparelhamento.
   ・Quando o dispositivo com BLUETOOTH já estiver conectado, a unidade entra novamente no estado de espera para emparelhamento ao cancelar a conexão ou pressionar e segurar o botão seletor desta unidade por alguns segundos.

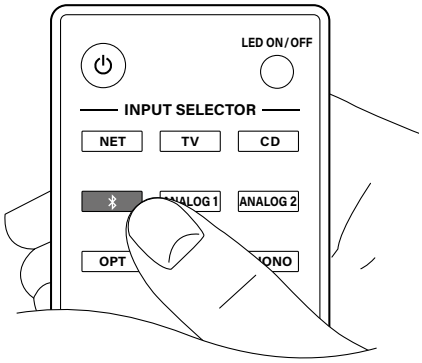

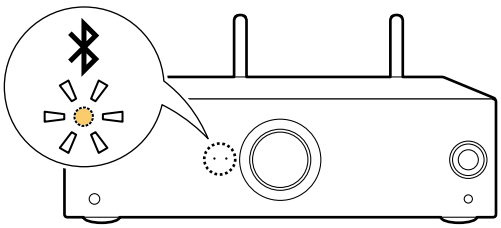

3. Ative a função BLUETOOTH do dispositivo compatível com BLUETOOTH.
4. Opere o dispositivo compatível com BLUETOOTH e selecione esta unidade.
   Quando o emparelhamento for bem-sucedido, o status do indicador BLUETOOTH muda de intermitente para aceso.

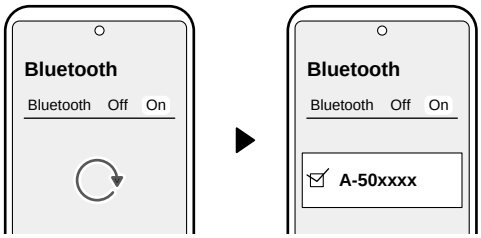

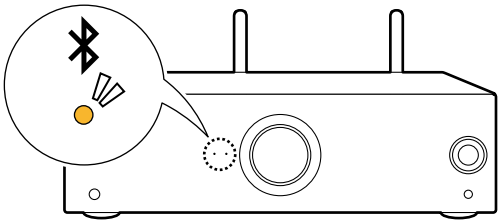

・Quando vários dispositivos com BLUETOOTH estão conectados, a unidade precisa ser colocada novamente no estado de espera para emparelhamento.
Defina a fonte de entrada como "Bluetooth" e, em seguida, mantenha pressionada a aba seletora por alguns segundos. Em seguida, o indicador BLUETOOTH pisca e a unidade entra no estado de espera para emparelhamento.

Transmitir áudio desta unidade para dispositivos com tecnologia sem fios Bluetooth

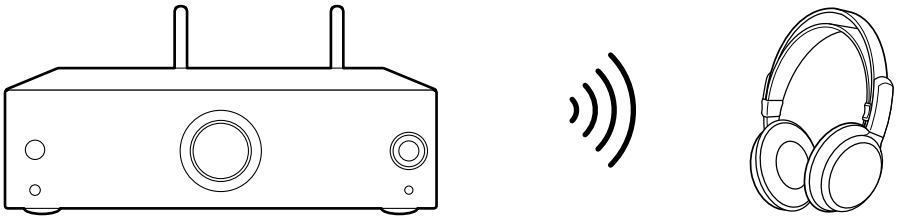

■ **Emparelhamento**

Para utilizar esta funcionalidade, é necessário o Onkyo Controller.

1. Inicie o Onkyo Controller, selecione «⋮» - «Bluetooth Transmitter» e selecione «On (Tx)» ou «On (Main + Tx))» em «Bluetooth Transmitter». (O valor predefinido é «Off»)
2. A pesquisa por dispositivos Bluetooth disponíveis será iniciada e os dispositivos compatíveis serão exibidos numa lista.
   Selecione o dispositivo para o qual deseja enviar o áudio e realize o emparelhamento.

・Dependendo do dispositivo com tecnologia sem fios Bluetooth, pode ser necessário emparelhar manualmente. Se o nome do dispositivo não aparecer na lista, verifique as configurações do dispositivo com tecnologia sem fios Bluetooth.

Nota

・Não é possível transmitir áudio para vários dispositivos com tecnologia sem fios Bluetooth a partir desta unidade.
・A área de cobertura é de aproximadamente 48´/15 m. Tenha em atenção que a ligação nem sempre é garantida com todos os dispositivos com Bluetooth.
・Não é possível reproduzir áudio a partir de um dispositivo com tecnologia sem fios Bluetooth nos seguintes casos:
- Quando o ficheiro de áudio está no formato DSD
- Ao reproduzir áudio a partir de um dos seguintes serviços de rede: Chromecast integrado, Amazon Music, AirPlay, Qobuz Connect, Roon Ready
  *Os serviços podem não estar disponíveis, dependendo da sua área de residência.

Ajustar os graves, agudos e equilíbrio

Pode ajustar os graves, os agudos e o equilíbrio da saída esquerda/direita, respetivamente.

TREBLE: Aumente ou modere a gama de frequências agudas.
BASS: Aumente ou modere a gama de frequências graves.
BALANCE: Ajuste o equilíbrio dos sons emitidos pelos altifalantes esquerdo e direito.
・Quando a função DIRECT está ativada, «TREBLE» e « BASS» ficam desativados.

1. Pressione uma vez o botão TONE CONTROL («TREBLE» ou « BASS» ou « BALANCE») do comando remoto.
   ・Quando o ajuste é feito pela primeira vez, o indicador «AN 1» como ponto de origem (±0) pisca.

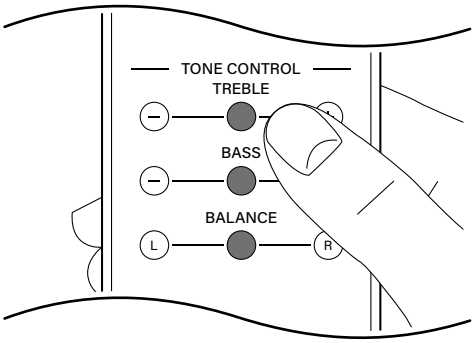

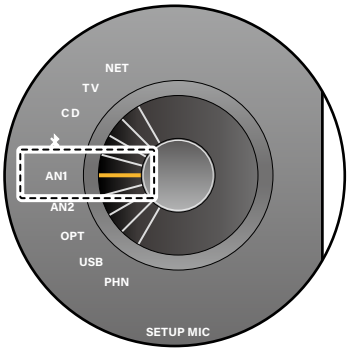

2. Pressione o botão "+/−" ou "L/R" para ajustar o nível.
   O nível pode ser ajustado em 10 estágios. Os TREBLE e BASS podem ser ajustados até +10 ou -10. O BALANCE pode ser ajustado até +10 no lado direito ou +10 no lado esquerdo. Quando o ajuste de nível atinge o limite superior, todos os indicadores exibidos piscam.

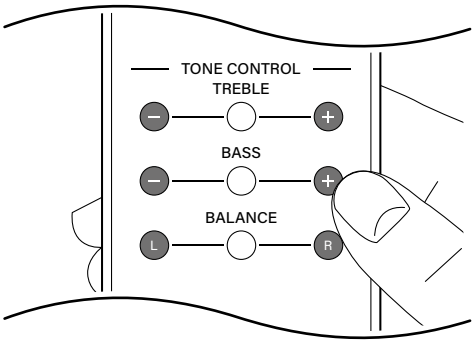

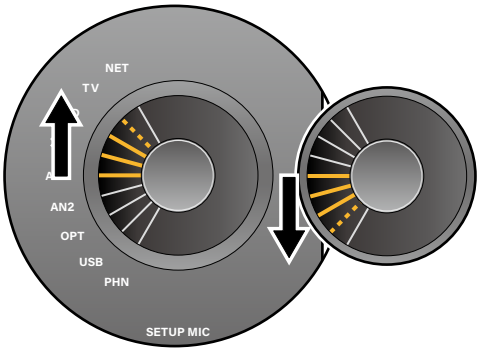

TREBLE, BASS e BALANCE também podem ser definidos utilizando a seguinte operação.
– Utilizando o Onkyo Controller

Usando MINHA ENTRADA

É possível registar até quatro definições, tais como a fonte de entrada atual, o ajuste de som e o Serviço de Rede (para o seletor NET) em MY INPUT, e as definições registadas podem ser facilmente acedidas.

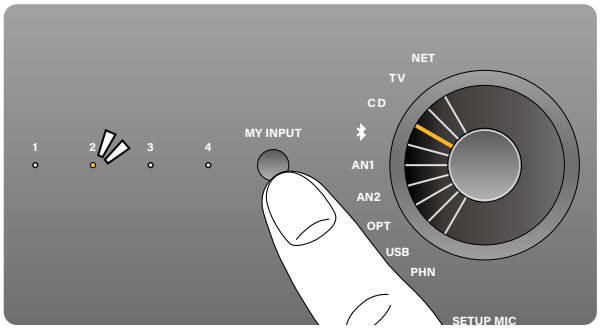

O registo MY INPUT é realizado na unidade principal.

1. Mantenha premido o botão MY INPUT durante alguns segundos. Quando o indicador piscar, solte o dedo.
2. Prima repetidamente o botão MY INPUT e selecione um destino de registo para a definição entre 1 e 4.
3. Mantenha premido o botão MY INPUT. Quando o estado do indicador mudar de piscar para acender, o registo está concluído.
   O conteúdo é sobrescrito se já houver algum registado.

・O Onkyo Controller também pode ser utilizado para realizar o registo MY INPUT ou invocar definições. Além disso, as definições registadas em MY INPUT podem ser verificadas.

Fluxo de configuração

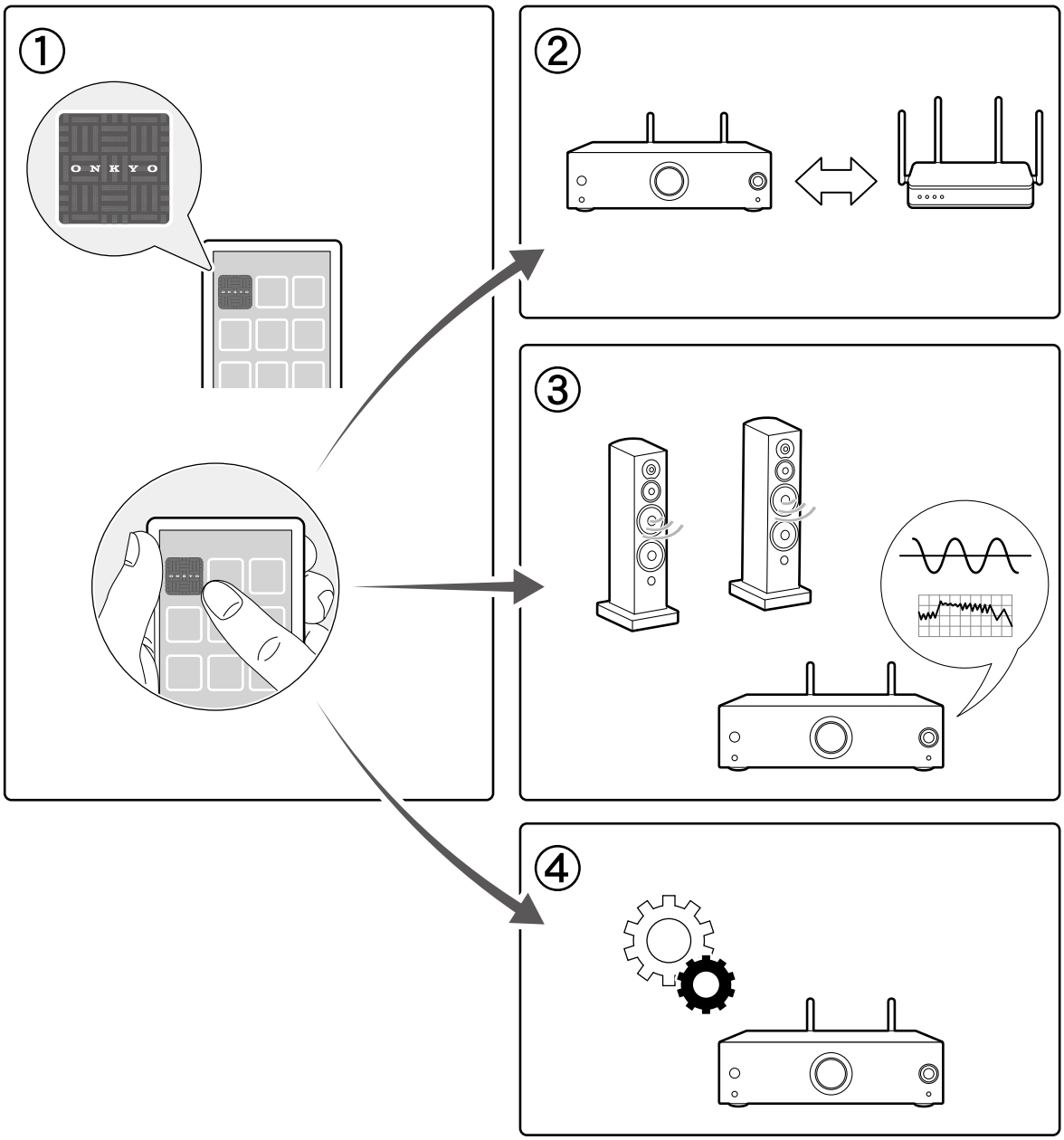

① **Transferir o Onkyo Controller** (→p11)
② **Definições de rede** (→p12)
③ **Calibração de nível** (→p13)
Medir com o Dirac Live (→p14)
④ **Atualização do firmware** (→p16)

Onkyo Controller

O Onkyo Controller (disponível para dispositivos iOS e Android™) é uma aplicação dedicada disponível gratuitamente que permite utilizar o seu dispositivo como um comando remoto. Esta aplicação permite configurar as definições Wi-Fi (LAN sem fios) desta unidade e realizar a comutação de entradas, o ajuste do volume, o ajuste do som, etc.

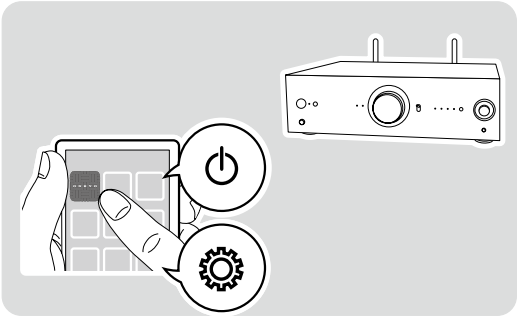

1. Descarregue o Onkyo Controller.

Download on the App Store

https://onkyo.com/onkyo-app-ios

GET IT ON Google Play

https://onkyo.com/onkyo-app-android

Definições de rede

Preparação
- Primeiro, procure a unidade principal utilizando a função Bluetooth. Ative a função Bluetooth do dispositivo móvel.
- O ecrã da aplicação e o procedimento de operação podem mudar dependendo da versão.

1. Ligue a unidade principal e aguarde aproximadamente 10 segundos até que o sistema inicie completamente.
2. Inicie o Onkyo Controller.
3. Toque em «Device Management».
4. Toque no ícone de pesquisa (a) para iniciar a pesquisa.
   Quando a unidade principal for encontrada, toque nela e selecione-a.
5. Introduza a palavra-passe do router LAN sem fios e toque em «Next».
6. Após estabelecer ligação com o router de rede sem fios, aparecerá a opção «Google Cast». Toque em «Accept» para concluir a configuração da rede.

Em seguida, irá configurar opções como o Google Home e a calibração de nível (→p13).
- **No final da configuração, será apresentada a Política de Privacidade (**b**). Para utilizar todos os serviços, é necessário aceitar a Política de Privacidade.**
- Para alternar entre a rede sem fios e a rede com fios após a configuração inicial, efetue as alterações através de «Web Setup» – «Network Setting».

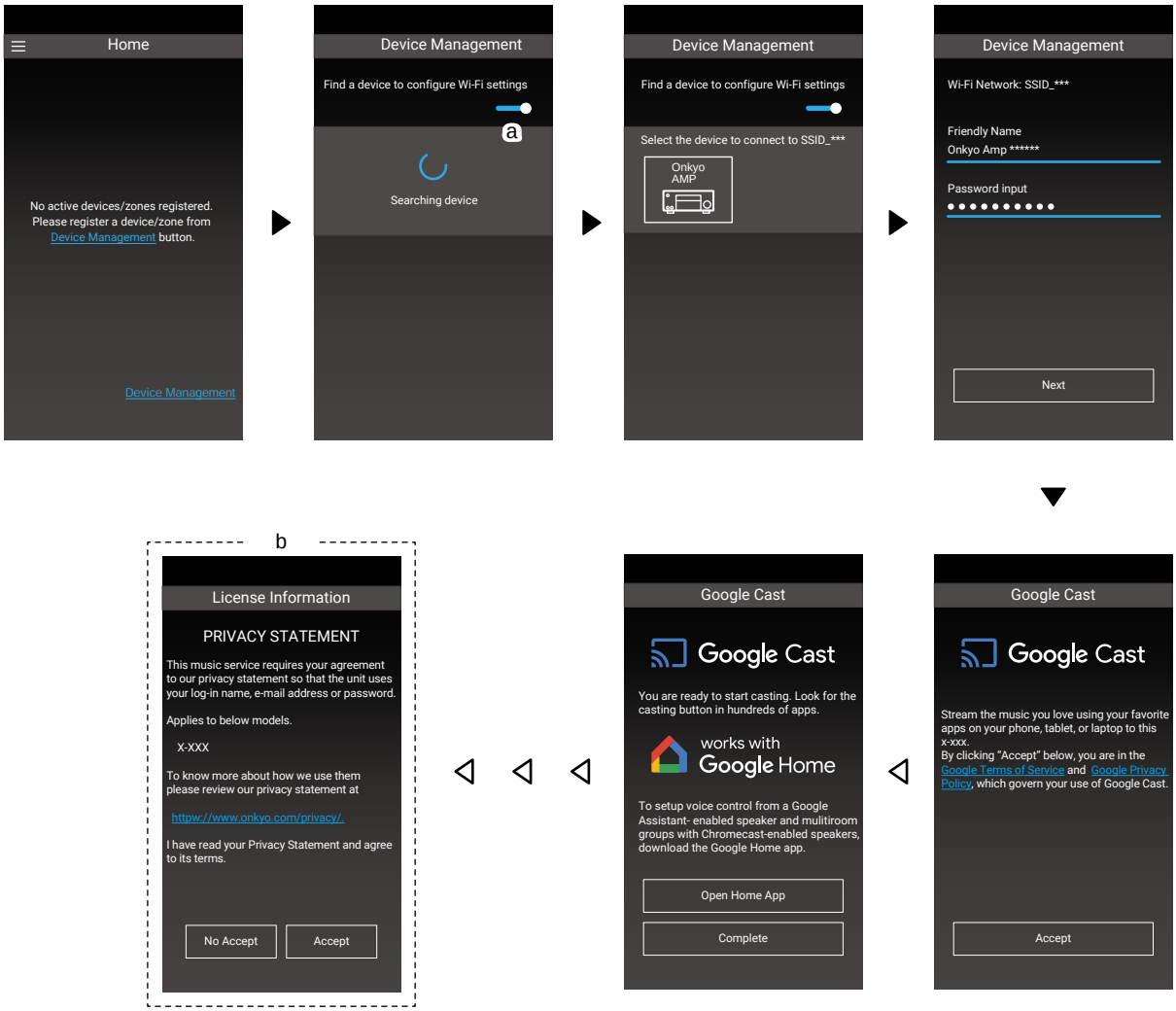

Calibração de nível

Calibração de nível para Fidelity IQ

Fidelity IQ é uma tecnologia que corrige automaticamente a audição do volume do som para cada frequência. A sensibilidade auditiva de uma pessoa varia de acordo com a frequência. Por exemplo, quando os graves e o BASS são reproduzidos no mesmo nível de entrada, você percebe uma diferença no volume do som.
Esta tecnologia corrige os volumes do TREBLE e do BASS de forma a se adequarem melhor ao ambiente auditivo do utilizador, otimizando a correção do Fidelity IQ com o microfone de configuração do altifalante com base no ambiente auditivo e nas características do altifalante.

1. Ligue o microfone de configuração do altifalante (a) à tomada SETUP MIC da unidade principal e coloque o microfone na posição de audição.
   Após a configuração, toque em «Calibration» para iniciar a medição. Se pretender ignorar este processo, toque em «Skip».

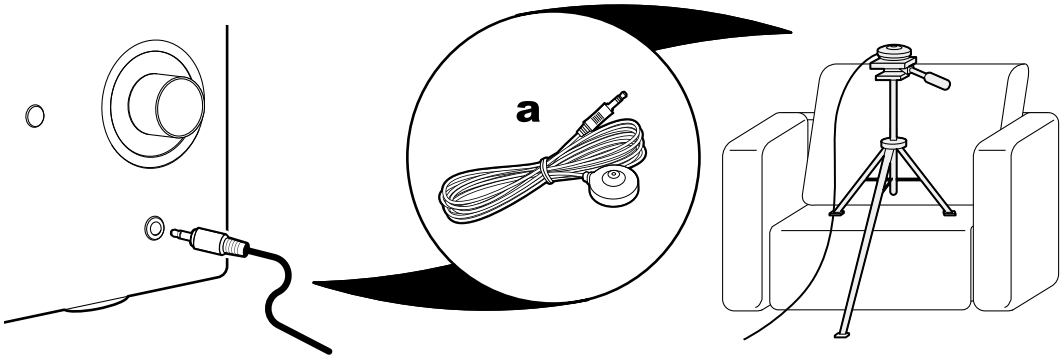

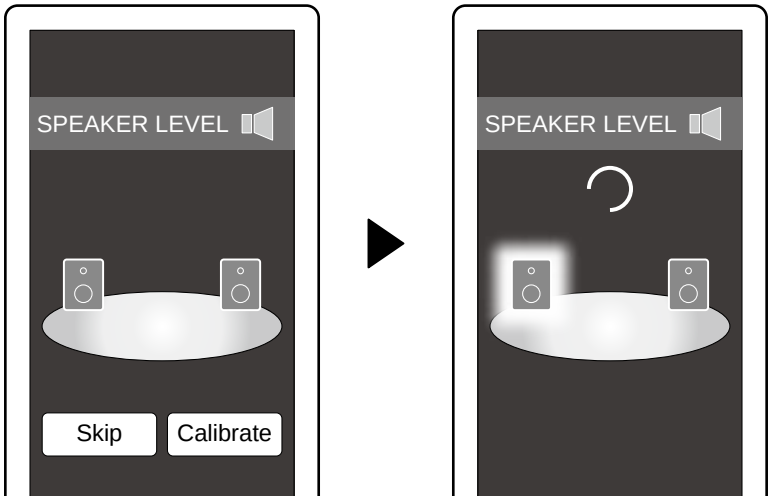

- Executar conjuntos de medições Fidelity IQ para «Low». O Fidelity IQ pode ser definido para «Off», «Mid» ou «High» a partir do ecrã do menu da aplicação.
- O Fidelity IQ pode ser utilizado mesmo que a medição não seja executada. Neste caso, o ambiente auditivo e as características do altifalante não são refletidos.

Medindo com o Dirac Live

Dirac Live® é uma tecnologia avançada de correção de sala desenvolvida pela Dirac Research. Como uma das tecnologias de correção de sala mais avançadas disponíveis no mercado, o Dirac Live ajuda os ouvintes a corrigir um dos componentes mais fracos da cadeia de áudio: a sala de audição. O Dirac Live não apenas corrige a resposta de frequência, mas também a resposta de impulso dos altifalantes numa sala, proporcionando melhor imagem e timbre, maior clareza, graves mais preciso e menos reflexões iniciais, bem como ressonâncias e modos de sala reduzidos.

Additional Functions

Dirac Live Bass Control
O Dirac Live Bass Control é uma tecnologia para gerir o encaminhamento do canal de baixa frequência do sinal para os canais de reprodução (altifalantes) do seu dispositivo de áudio. Além disso, com controlo total sobre o encaminhamento e saída do canal e frequência do dispositivo, a tecnologia de correção de sala Dirac Live é significativamente aprimorada. Em particular, sistemas com vários subwoofers terão uma correção de sala e um desempenho de graves substancialmente melhorados.

Para utilizar o Dirac Live Bass Control, é necessário registar-se no Dirac Live e obter uma licença do Dirac Live Bass Control. Para mais informações, consulte o site do Dirac Live.

1. Inicie o Onkyo Controller e toque na unidade quando for exibida.
   *A aplicação para PC permite configurações mais detalhadas. (Dirac Live for Onkyo)
2. Ligue o microfone de configuração de colunas fornecido à tomada SETUP MIC na unidade principal.

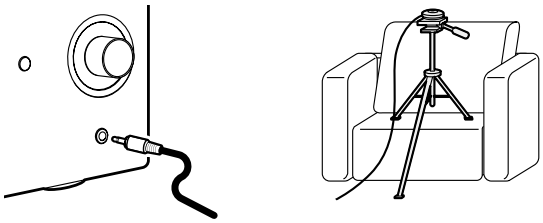

3. Siga as instruções da aplicação para iniciar a medição.

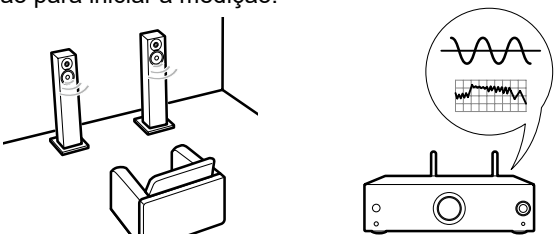

Usando o Dirac Live

Pode aplicar as curvas de filtro ajustadas com base nos resultados da medição do Dirac Live. No ecrã do menu do Onkyo Controller, selecione entre «Slot1» e «Slot3».
Selecione «Desligado» se não utilizar o Dirac Live.

Atualização do firmware

Isenção de responsabilidade: O programa e a documentação online que o acompanha são fornecidos para uso por sua conta e risco. A nossa empresa não se responsabiliza e o utilizador não terá direito a qualquer indemnização por danos decorrentes de qualquer reclamação relacionada com o uso do programa ou da documentação online que o acompanha, independentemente da teoria jurídica e quer decorra de ato ilícito ou contrato.
Em nenhuma circunstância a nossa empresa será responsável perante si ou terceiros por quaisquer danos especiais, indiretos, incidentais ou consequentes de qualquer tipo, incluindo, mas não se limitando a, compensação, reembolso ou danos por conta da perda de lucros atuais ou futuros, perda de dados ou por qualquer outro motivo.

Nota

- Para obter o conteúdo mais recente do firmware e a versão do firmware, visite o site.
- Não desligue a alimentação da unidade durante a atualização.
- **Alguns produtos iniciam a atualização forçosamente quando conectados à rede.**
  Quando todos os indicadores do seletor estiverem a piscar, pressione o botão seletor para iniciar a atualização.
  Quando a atualização estiver concluída, a unidade entrará automaticamente no estado de espera.

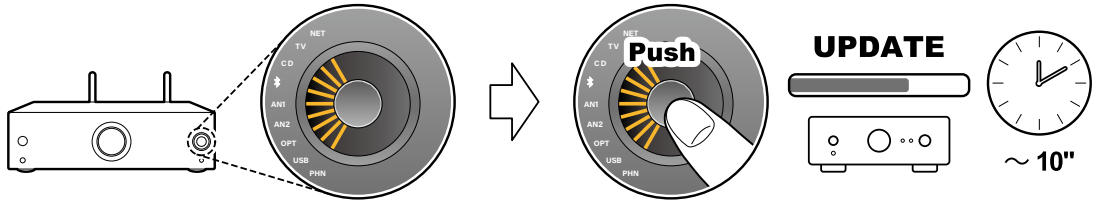

1. O firmware é atualizado através da rede utilizando o Onkyo Controller(→p11).
   Quando o novo firmware estiver disponível, será exibida uma orientação no ecrã da aplicação. Siga as instruções no ecrã.
2. O estado do progresso da atualização pode ser verificado nos indicadores do seletor.
   Quando a atualização estiver a chegar ao fim, todos os indicadores MY INPUT e os indicadores do seletor acenderão.
   Após cerca de três minutos, a atualização estará concluída e a unidade entrará automaticamente no estado de espera.

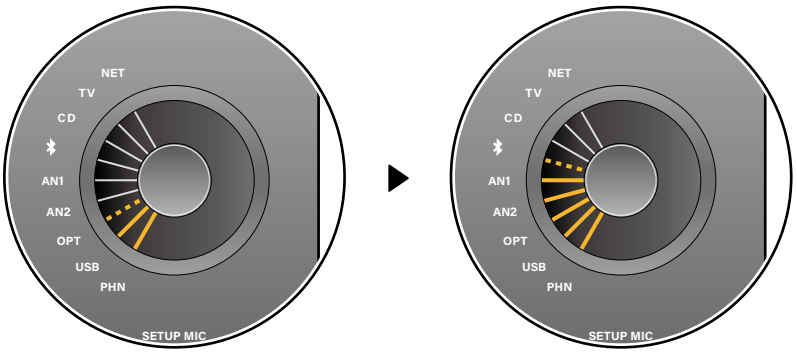

Configurações que afetam o consumo de energia e a energia em modo de espera

Quando as seguintes funções estão ativadas, o consumo de energia no estado de espera aumenta. Para reduzir o consumo de energia no estado de espera, verifique cada configuração e defina as funções como «Off».
Estas configurações são definidas utilizando o Onkyo Controller (→p11).

Network Standby: Quando esta função está definida como «On», a função de rede funciona mesmo no estado de standby, e pode ligar a alimentação da unidade através da rede utilizando uma aplicação como o Onkyo Controller, que pode controlar esta unidade.
Bluetooth Wakeup: Esta função ativa a unidade em standby ligando um dispositivo compatível com BLUETOOTH.
HDMI CEC: Definir esta função para «Ligado» permite que a função de ligação com uma televisão ligada por HDMI funcione, permitindo a ligação do ajuste de volume ou a ligação/desligamento.

Definir a seguinte função para «OFF» aumenta o consumo de energia. Para reduzir o consumo de energia, confirme a definição e defina esta função para «ON».

Auto Standby: Quando nenhuma operação é realizada nesta unidade por 20 minutos sem entrada de áudio, esta função coloca automaticamente a unidade no estado de espera. Definir esta função como "OFF" aumenta o consumo de energia, uma vez que o estado de energia ligada continua.

Especificações gerais

Modelos da América do Norte e Japão

■ Secção do amplificador

Potência de saída
(Modelos da América do Norte)
・Com cargas de 8 ohms, ambos os canais acionados, de 20 Hz a 20 kHz; potência nominal mínima de 110 watts por canal RMS, com distorção harmónica total não superior a 0,08% de 250 miliwatts à potência nominal. (FTC)
・2 canais × 180 W a 4 ohms, 1 kHz, 2 canais acionados com 0,7% THD
(Modelos do Japão)
・2 canais × 110 W a 8 ohms, 20-20 kHz, 2 canais acionados com 0,07% THD
・2 canais × 180 W a 4 ohms, 1 kHz, 2 canais acionados com 0,7% THD

THD+N (Distorção harmónica total + ruído)
・0,08% (20 Hz - 20.000 Hz, Meia potência)

Sensibilidade e impedância de entrada
・200 mV/32 kΩ (LINE(RCA))
・4 mV,47 kΩ/0,4 mV,110Ω (PHONO MM/MC)

Nível de saída RCA nominal e impedância
・1 V/470 Ω (PRE OUT (RCA))

Tensão máxima do sinal de entrada do phono
・70 mV (MM 1 kHz 0,5%)
・7 mV (MC 1 kHz 0,5%)

Resposta de frequência
・10 Hz - 100 kHz/+1 dB, –3 dB (Direto)

Características do controlo de tom
・±10 dB, 20 Hz (Graves), ±10 dB, 20 kHz (Agudos)

Relação sinal/ruído
・104 dB (IHF-A, LINE IN, SP OUT)
・74 dB (IHF-A, PHONO MM 5mV IN, SP OUT)
・58 dB (IHF-A, PHONO MC 0,5mV IN, SP OUT)

Impedância suportada dos altifalantes
・4 Ω - 16 Ω

Saída nominal dos auscultadores
・75 mW + 75 mW (32 Ω, 1 kHz, 10% THD)

Impedância suportada dos auscultadores
・8 Ω - 600 Ω

Resposta de frequência dos auscultadores
・10 Hz - 100 kHz

Terminais de entrada
Analógica
・4 (incluindo PHONO×1)
Digital
・2 (COAXIAL×1, ÓPTICO×1)
*As taxas de amostragem suportadas para sinais PCM (estéreo, mono) de uma entrada digital são 32 kHz, 44,1 kHz, 48 kHz, 88,2 kHz, 96 kHz/16 bits, 20 bits e 24 bits.

Terminal de saída
Analógico
・1 (PRE OUT L/R)
・Tomada PHONES
Digital
・1 (HDMI (ARC))

Outros terminais
・Terminal de altifalante
・Porta USB
・Terminal GND
・Tomada SETUP MIC

■ Geral
・Fonte de alimentação
CA 120 V, 60 Hz (modelo norte-americano)
CA 100 V, 50/60 Hz (modelo japonês)
・Consumo de energia
350 W (modelo norte-americano)
275 W (modelo japonês)
・Em espera na rede (com fio)
1,7 W (modelo norte-americano)
1,7 W (modelo japonês)
・Em espera na rede (sem fio)
1,7 W (modelo norte-americano)
1,6 W (modelo japonês)
・Ativação por Bluetooth
1,8 W (modelo norte-americano)
1,7 W (modelo japonês)
・Standby HDMI CEC
0,1 W (modelo norte-americano)
0,1 W (modelo japonês)
・Standby HDMI CEC
0,1 W (modelo norte-americano)
0,1 W (modelo japonês)
- Modo de espera (ALL ON)
1,8 W (modelo norte-americano)
1,7 W (modelo japonês)
・Dimensões (L × A × P)
435 mm × 135 mm × 355 mm
17-1/8" × 5-5/16" × 14"
・Peso
10,6 kg (23,4 lbs.)

Modelos europeus

■ Secção do amplificador

Potência de saída
- 2 canais × 110 W a 8 ohms, 20-20 kHz, 2 canais acionados com 0,07% THD
- 2 canais × 180 W a 4 ohms, 1 kHz, 2 canais acionados com 0,7% THD

THD+N (Distorção harmónica total + ruído)
- 0,08% (20 Hz - 20.000 Hz, Meia potência)

Sensibilidade e impedância de entrada
- 200 mV/32 kΩ (LINE(RCA))
- 4 mV,47 kΩ/0,4 mV,110Ω (PHONO MM/MC)

Nível de saída RCA nominal e impedância
- 1 V/470 Ω (PRE OUT (RCA))

Tensão máxima do sinal de entrada do phono
- 70 mV (MM 1 kHz 0,5%)
- 7 mV (MC 1 kHz 0,5%)

Resposta de frequência
- 10 Hz - 100 kHz/+1 dB, –3 dB (Direto)

Características do controlo de tom
- ±10 dB, 20 Hz (Graves), ±10 dB, 20 kHz (Agudos)

Relação sinal/ruído
- 104 dB (IHF-A, LINE IN, SP OUT)
- 74 dB (IHF-A, PHONO MM 5mV IN, SP OUT)
- 58 dB (IHF-A, PHONO MC 0,5mV IN, SP OUT)

Impedância suportada dos altifalantes
- 4 Ω - 16 Ω

Saída nominal dos auscultadores
- 75 mW + 75 mW (32 Ω, 1 kHz, 10% THD)

Impedância suportada dos auscultadores
- 8 Ω - 600 Ω

Resposta de frequência dos auscultadores
- 10 Hz - 100 kHz

Terminais de entrada

Analógica
- 4 (incluindo PHONO×1)

Digital
- 2 (COAXIAL×1, ÓPTICO×1)

*As taxas de amostragem suportadas para sinais PCM (estéreo, mono) de uma entrada digital são 32 kHz, 44,1 kHz, 48 kHz, 88,2 kHz, 96 kHz/16 bits, 20 bits e 24 bits.

Terminal de saída

Analógico
- 1 (PRE OUT L/R)
- Tomada PHONES

Digital
- 1 (HDMI (ARC))

Outros terminais
- Terminal de altifalante
- Porta USB
- Terminal GND
- Tomada SETUP MIC

■ Geral

- Fonte de alimentação
  CA 220-240 V, 50/60 Hz
- Consumo de energia
  350 W
- Em espera na rede (com fio)
  1,8 W
- Em espera na rede (sem fio)
  1,7 W
- Ativação por Bluetooth
  1,9 W
- Em espera HDMI CEC
  0,2 W
  - Modo de espera (TUDO LIGADO)
    1,8 W
- Dimensões (L × A × P)
  435 mm × 135 mm × 355 mm
  17-1/8" × 5-5/16" × 14"
- Peso
  10,6 kg (23,4 lbs.)

Modelos da Ásia e Oceânia

■ Secção do amplificador

Potência de saída
- 2 canais × 110 W a 8 ohms, 20-20 kHz, 2 canais acionados com 0,07% THD
- 2 canais × 180 W a 4 ohms, 1 kHz, 2 canais acionados com 0,7% THD

THD+N (Distorção harmónica total + ruído)
- 0,08% (20 Hz - 20.000 Hz, Meia potência)

Sensibilidade e impedância de entrada
- 200 mV/32 kΩ (LINE(RCA))
- 4 mV,47 kΩ/0,4 mV,110Ω (PHONO MM/MC)

Nível de saída RCA nominal e impedância
- 1 V/470 Ω (PRE OUT (RCA))

Tensão máxima do sinal de entrada do phono
- 70 mV (MM 1 kHz 0,5%)
- 7 mV (MC 1 kHz 0,5%)

Resposta de frequência
- 10 Hz - 100 kHz/+1 dB, –3 dB (Direto)

Características do controlo de tom
- ±10 dB, 20 Hz (Graves), ±10 dB, 20 kHz (Agudos)

Relação sinal/ruído
- 104 dB (IHF-A, LINE IN, SP OUT)
- 74 dB (IHF-A, PHONO MM 5mV IN, SP OUT)
- 58 dB (IHF-A, PHONO MC 0,5mV IN, SP OUT)

Impedância suportada dos altifalantes
- 4 Ω - 16 Ω

Saída nominal dos auscultadores
- 75 mW + 75 mW (32 Ω, 1 kHz, 10% THD)

Impedância suportada dos auscultadores
- 8 Ω - 600 Ω

Resposta de frequência dos auscultadores
- 10 Hz - 100 kHz

Terminais de entrada

Analógica
- 4 (incluindo PHONO×1)

Digital
- 2 (COAXIAL×1, ÓPTICO×1)

*As taxas de amostragem suportadas para sinais PCM (estéreo, mono) de uma entrada digital são 32 kHz, 44,1 kHz, 48 kHz, 88,2 kHz, 96 kHz/16 bits, 20 bits e 24 bits.

Terminal de saída

Analógico
- 1 (PRE OUT L/R)
- Tomada PHONES

Digital
- 1 (HDMI (ARC))

Outros terminais
- Terminal de altifalante
- Porta USB
- Terminal GND
- Tomada SETUP MIC

■ Geral

- Fonte de alimentação
  CA 220-240 V, 50/60 Hz
- Consumo de energia
  350 W
- Em espera na rede (com fio)
  1,8 W
- Em espera na rede (sem fio)
  1,7 W
- Ativação por Bluetooth
  1,9 W
- Em espera HDMI CEC
  0,2 W
  - Modo de espera (TUDO LIGADO)
    1,8 W
- Dimensões (L × A × P)
  435 mm × 135 mm × 355 mm
  17-1/8" × 5-5/16″ × 14"
- Peso
  10,6 kg (23,4 lbs.)

Módulo WLAN

Modelo: AW-CM276NF
Marca: AzureWave
ID NCC: CCAI17LP040AT4
Frequência de operação:
WLAN
2412-2462
5180-5240
5260-5320
5500-5700
5745-5825
BT
2402-2480

Comum a todos os destinos

■ Secção de Rede

LAN Ethernet
・1 (10BASE-T/100BASE-TX)
LAN sem fios
・Padrão IEEE 802.11 a/b/g/n/ac (padrão Wi-Fi®) Banda de 5 GHz/2,4 GHz

■ Secção BLUETOOTH

Sistema de comunicação
・Especificação BLUETOOTH versão 5.1
Banda de frequência
・2,4 GHz (2,402-2,480 GHz)
Método de modulação
・FHSS (Frequency Hopping Spread Spectrum)
Perfis BLUETOOTH compatíveis
・A2DP 1.4, AVCTP 1.4, AVDTP 1.3, AVRCP 1.6.2
Codecs suportados
・Receção: SBC, AAC
・Transmissão: SBC, aptX, aptX HD
Alcance de transmissão (A2DP)
・20 Hz - 20 kHz (frequência de amostragem 44,1 kHz)
Alcance máximo de comunicação
・Linha de visão aprox. 15 m(*)
(*)O alcance real irá variar dependendo de fatores como obstáculos entre dispositivos, campos magnéticos em torno de um forno micro-ondas, eletricidade estática, telefone sem fios, sensibilidade de receção, desempenho da antena, sistema operativo, aplicação de software, etc.
Potência máxima de radiofrequência transmitida na(s) banda(s) de frequência
・2400 MHz - 2483,5 MHz (20 dBm (e.i.r.p))
・5150 MHz - 5350 MHz (23 dBm (e.i.r.p))
・5470 MHz - 5725 MHz (23 dBm (e.i.r.p))

■ Servidor de música

Formatos de áudio suportados
MP3 (.mp3)
・MPEG-1/MPEG-2 Audio Layer-3/44,1 kHz, 48 kHz/ Entre 8 e 320 kbps e VBR/2 canais
WMA (.wma)
・44,1 kHz, 48 kHz/Entre 5 e 320 kbps e VBR/2 canais
WAV (.wav)
Os ficheiros WAV contêm áudio digital PCM não comprimido.
・44,1 kHz, 48 kHz, 88,2 kHz, 96 kHz, 176,4 kHz, 192 kHz/8 bits, 16 bits, 24 bits/2 canais
AIFF (.aiff/.aif)
Os ficheiros AIFF contêm áudio digital PCM não comprimido.
・44,1 kHz, 48 kHz, 88,2 kHz, 96 kHz, 176,4 kHz, 192 kHz/8 bits, 16 bits, 24 bits/2 canais
AAC (.aac/.m4a/.mp4/.3gp/.3g2)
・Áudio MPEG-2/MPEG-4/44,1 kHz, 48 kHz, 88,2 kHz, 96 kHz/Entre 8 e 320 kbps e VBR/2 canais
FLAC (.flac)
・44,1 kHz, 48 kHz, 88,2 kHz, 96 kHz, 176,4 kHz, 192 kHz/8 bits, 16 bits, 24 bits/2 canais
LPCM (PCM linear)
・44,1 kHz, 48 kHz/16 bits/2 canais
Apple Lossless (.m4a/.mp4)
・44,1 kHz, 48 kHz, 88,2 kHz, 96 kHz, 176,4 kHz, 192 kHz/16 bits, 24 bits/2 canais
DSD (.dsf/.dff)
・DSF/DSDIFF/2,8 MHz, 5,6 MHz, 11,2 MHz/2 canais

■ Dispositivo de armazenamento USB

Formatos de áudio suportados
MP3 (.mp3)
・MPEG-1/MPEG-2 Audio Layer-3/44,1 kHz, 48 kHz/ Entre 8 e 320 kbps e VBR/2 canais
WMA (.wma)
・44,1 kHz, 48 kHz/Entre 5 e 320 kbps e VBR/2 canais
WAV (.wav)
Os ficheiros WAV contêm áudio digital PCM não comprimido.
・44,1 kHz, 48 kHz, 88,2 kHz, 96 kHz, 176,4 kHz, 192 kHz/8 bits, 16 bits, 24 bits/2 canais
AIFF (.aiff/.aif)
Os ficheiros AIFF contêm áudio digital PCM não comprimido.
・44,1 kHz, 48 kHz, 88,2 kHz, 96 kHz, 176,4 kHz, 192 kHz/8 bits, 16 bits, 24 bits/2 canais
AAC (.aac/.m4a/.mp4/.3gp/.3g2)
・Áudio MPEG-2/MPEG-4/44,1 kHz, 48 kHz, 88,2 kHz, 96 kHz/Entre 8 e 320 kbps e VBR/2 canais
FLAC (.flac)
・44,1 kHz, 48 kHz, 88,2 kHz, 96 kHz, 176,4 kHz, 192 kHz/8 bits, 16 bits, 24 bits/2 canais
Apple Lossless (.m4a/.mp4)
・44,1 kHz, 48 kHz, 88,2 kHz, 96 kHz, 176,4 kHz, 192 kHz/16 bits, 24 bits/2 canais
DSD (.dsf/.dff)
・DSF/DSDIFF/2,8 MHz, 5,6 MHz, 11,2 MHz/2 canais

ONKYO

SN 29404248C_PT
© Copyright 2025 Premium Audio Company Technology Center K.K. All rights reserved.
© Copyright 2025 Premium Audio Company Technology Center K.K. Tous droits de reproduction et de traduction réservés.
Privacy Policy, available at [https://onkyo.com/intl/privacy-policy].
O2605-3