ONKYO

ICON SERIES

Integrated Amplifier A-50

Manuale di base
INTEGRATED AMPLIFIER A-50

It

Pannello frontale 3
Pannello posteriore 4
Telecomando 5
Riproduzione Bluetooth® **6**
Riproduzione di audio da dispositivi dotati di tecnologia wireless Bluetooth con questa unità 6
Trasmissione dell'audio da questa unità a dispositivi abilitati alla tecnologia wireless Bluetooth 7
Regolazione dei bassi, degli acuti e del bilanciamento **8**
Utilizzo di MY INPUT **9**
Flusso di configurazione **10**
Onkyo Controller **11**
Impostazioni di rete **12**
Calibrazione del livello **13**
Calibrazione del livello per Fidelity IQ 13
Misurazione con Dirac Live **14**
Using Dirac Live 15
Aggiornamento firmware **16**
Impostazioni che influiscono sul consumo energetico e sulla potenza in standby **17**
Specifiche generali **18**
Modelli per il Nord America e il Giappone 18
Modelli europei 19
Modelli Asia e Oceania 20
Comune a tutte le destinazioni 21

Impostazioni che influiscono sul consumo energetico e sulla potenza in standby (→p17)

Pannello frontale

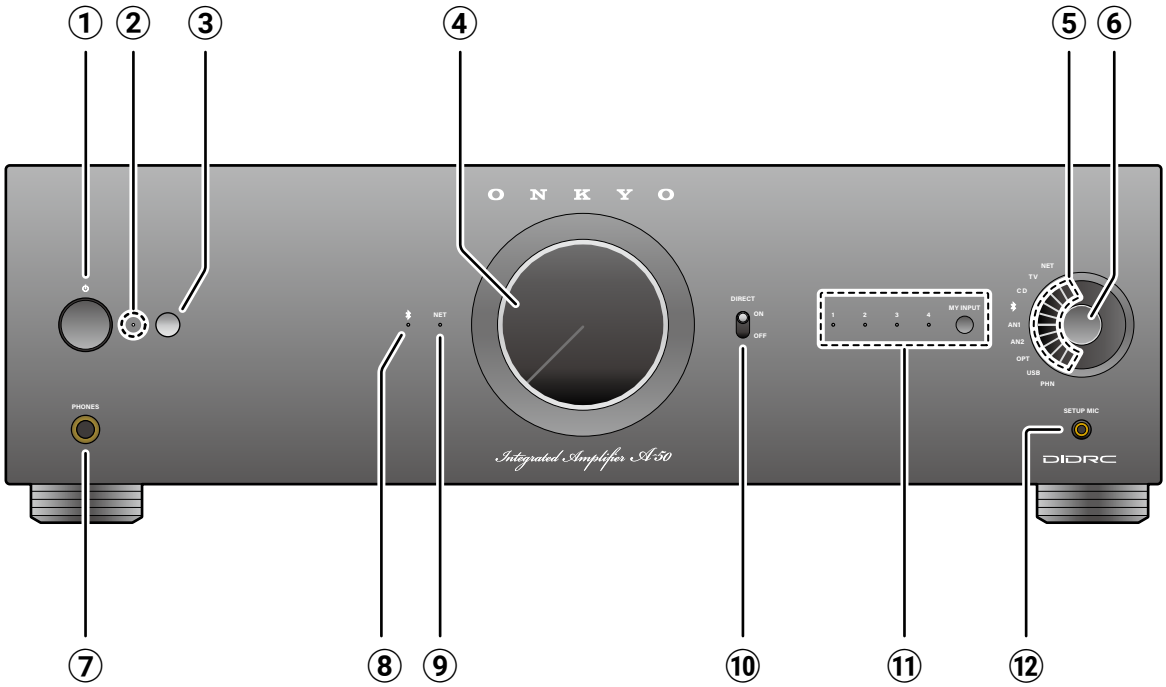

① **Pulsante ON/STANDBY**
② **Indicatore di alimentazione**
③ **Sensore del telecomando**
④ **MASTER VOLUME**
⑤ **Indicatore del selettore**
⑥ **Manopola del selettore**
⑦ **Presa PHONES**
⑧ **Indicatore BLUETOOTH**
⑨ **Indicatore NET**
・Quando l'unità principale è collegata alla rete, lo stato di questo indicatore cambia da lampeggiante a acceso. Quando la funzione di standby di rete è abilitata, questo indicatore rimane acceso anche in modalità standby.
⑩ **Interruttore DIRECT**
⑪ **Indicatore MY INPUT**
Pulsante MY INPUT
⑫ **Jack SETUP MIC**

Pannello posteriore

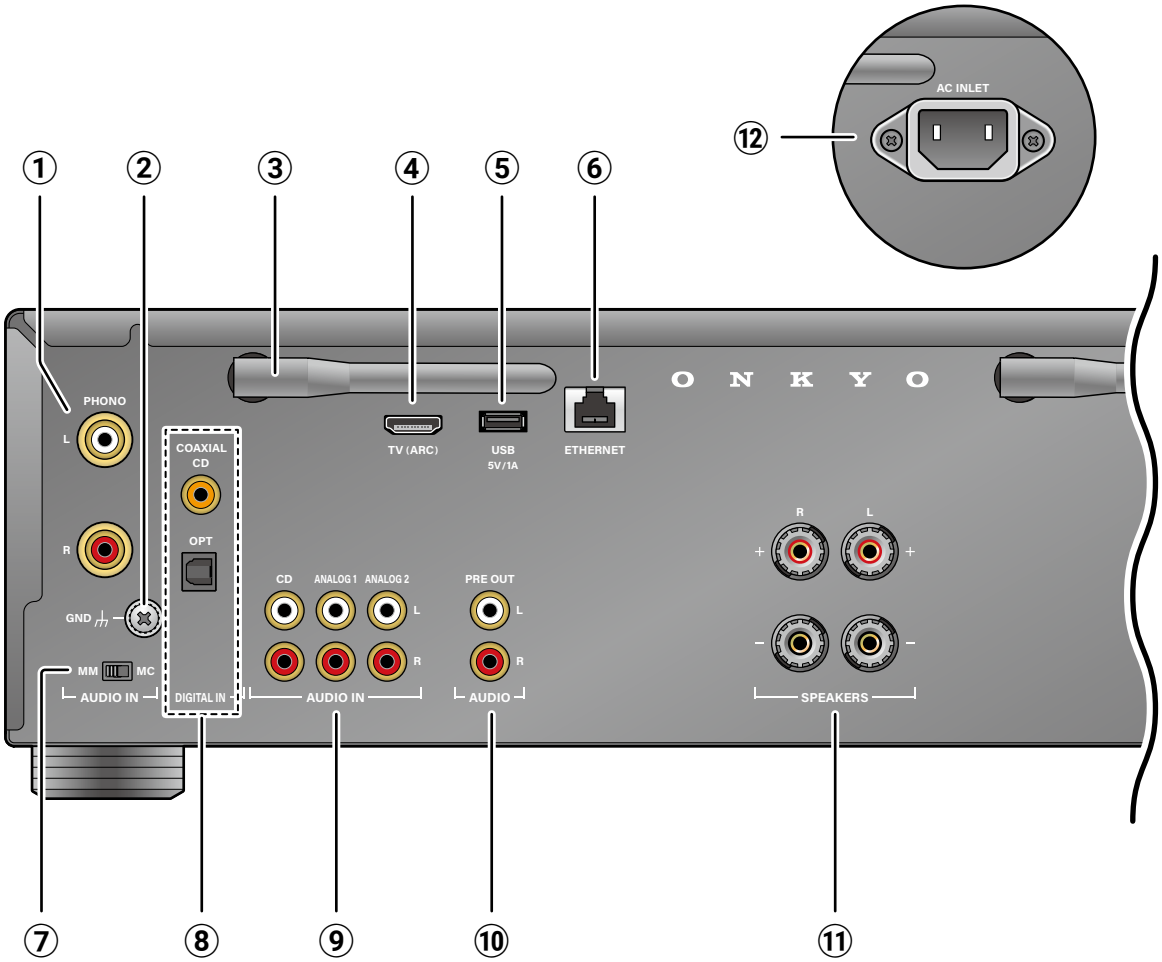

① Prese PHONO
② Terminale GND
③ Antenna wireless
④ Terminale HDMI ARC
⑤ Porta USB
⑥ Porta ETHERNET
⑦ Selettore MM/MC
⑧ DIGITAL IN OPTICAL/COAXIAL jacks
⑨ Jack AUDIO IN
⑩ Prese PRE OUT
⑪ Terminali SPEAKERS
⑫ Terminale AC IN

Telecomando

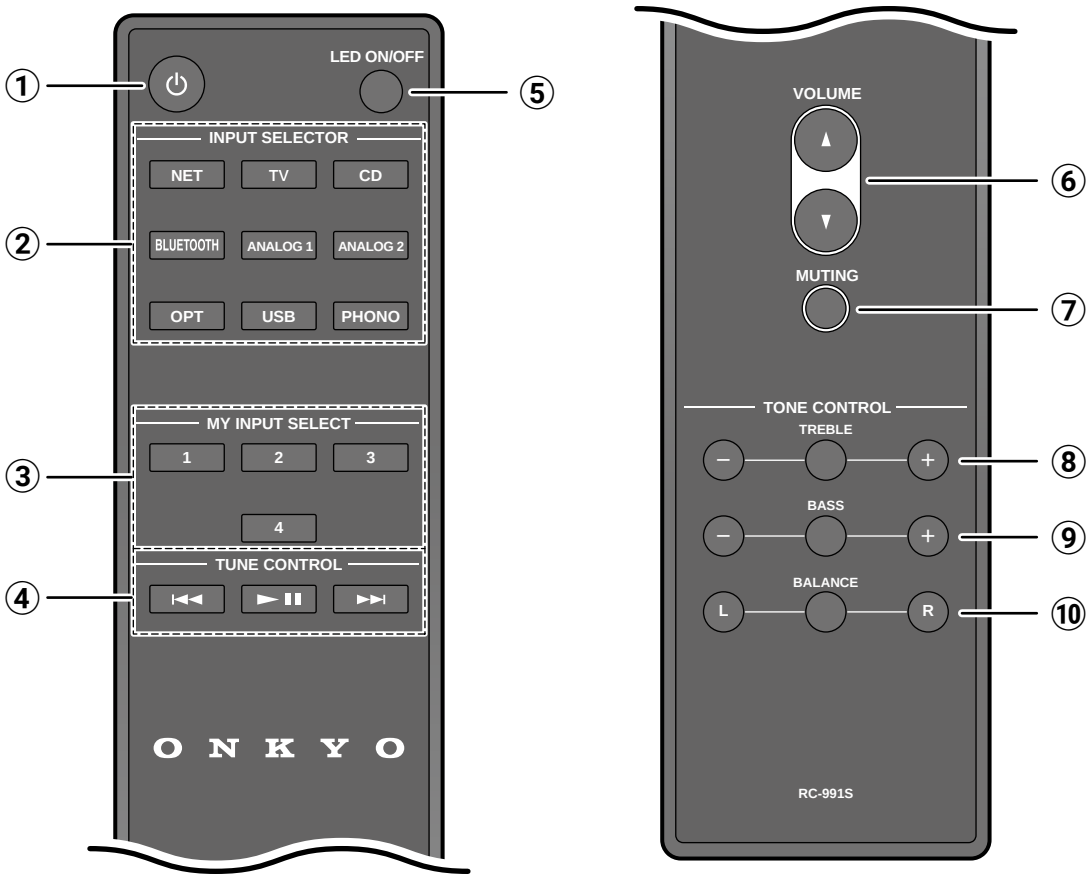

① Pulsante ON/STANDBY
② Pulsanti INPUT SELECTOR
③ Pulsanti MY INPUT 1/2/3/4
④ Pulsanti TUNE CONTROL
⑤ Pulsante LED ON/OFF
⑥ Pulsanti del volume
⑦ Pulsante MUTE
⑧ Pulsanti TREBLE +/-
⑨ Pulsanti BASS +/-
⑩ Pulsanti BALANCE L/R

Riproduzione Bluetooth®

È possibile riprodurre musica in modalità wireless da uno smartphone o da un altro dispositivo dotato di tecnologia wireless Bluetooth tramite gli altoparlanti collegati a questa unità. È anche possibile trasmettere l'audio da questa unità a cuffie, altoparlanti wireless, ecc. dotati di tecnologia Bluetooth.

Riproduzione di audio da dispositivi dotati di tecnologia wireless Bluetooth con questa unità

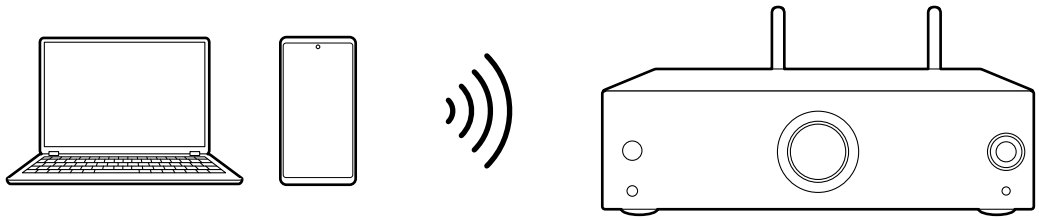

■ Accoppiamento

1. Premere il pulsante ON/STANDBY per accendere l'unità.
2. Premere il pulsante BLUETOOTH per passare al selettore BLUETOOTH.
   L'indicatore BLUETOOTH lampeggia e l'unità ENTER in modalità di attesa per l'accoppiamento.
   ・Quando il dispositivo BLUETOOTH è già collegato, l'unità ENTER nuovamente in modalità di attesa per l'accoppiamento annullando la connessione o tenendo premuta per alcuni secondi la manopola di selezione dell'unità.

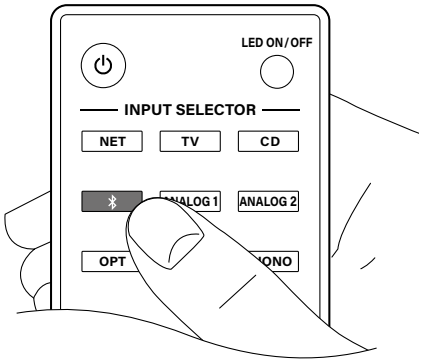

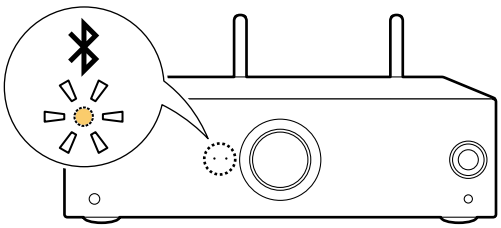

3. Attivare la funzione BLUETOOTH del dispositivo compatibile con BLUETOOTH.
4. Azionare il dispositivo compatibile con BLUETOOTH e selezionare questa unità.
   Quando l'accoppiamento è riuscito, lo stato dell'indicatore BLUETOOTH passa da lampeggiante a fisso.

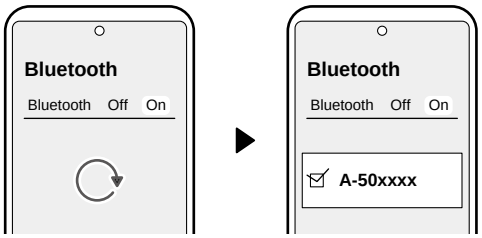

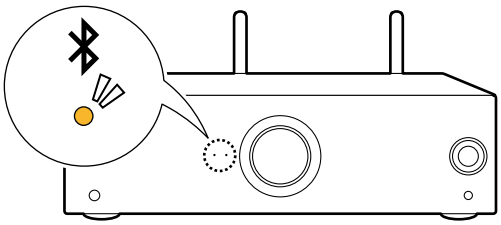

・Quando sono collegati più dispositivi abilitati BLUETOOTH, è necessario riportare l'unità in stato di standby per l'accoppiamento.
Impostare la sorgente di ingresso su "Bluetooth", quindi tenere premuta la linguetta del selettore per alcuni secondi. L'indicatore BLUETOOTH lampeggia e l'unità entra in stato di standby per l'accoppiamento.

Trasmissione dell'audio da questa unità a dispositivi abilitati alla tecnologia wireless Bluetooth

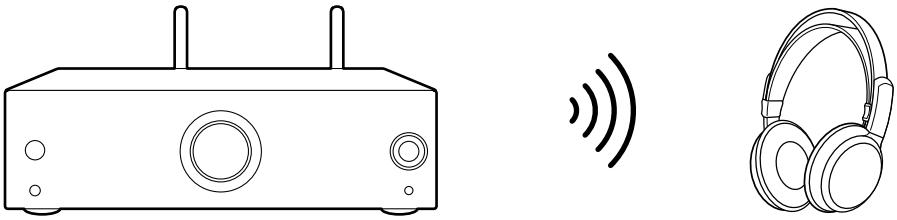

■ Accoppiamento

Per utilizzare questa funzione è necessario Onkyo Controller.

1. Avviare Onkyo Controller, selezionare " ⋮ " - "Bluetooth Transmitter" e selezionare "On (Tx)" o "On (Main + Tx)" in "Bluetooth Transmitter". (Il valore predefinito è "Off").
2. Inizia la ricerca dei dispositivi Bluetooth disponibili e i dispositivi compatibili vengono visualizzati in un elenco.

・A seconda del dispositivo dotato di tecnologia wireless Bluetooth, potrebbe essere necessario eseguire l'accoppiamento manualmente. Se il nome del dispositivo non compare nell'elenco, controllare le impostazioni del dispositivo dotato di tecnologia wireless Bluetooth.

Nota

・Da questa unità non è possibile trasmettere l'audio a più dispositivi dotati di tecnologia wireless Bluetooth.
・L'area di copertura è di circa 48´/15 m. Si noti che la connessione non è sempre garantita con tutti i dispositivi dotati di Bluetooth.
・L'audio non può essere riprodotto da un dispositivo dotato di tecnologia wireless Bluetooth nei seguenti casi:
- Quando il file audio è in formato DSD
- Durante la riproduzione audio da uno dei seguenti servizi di rete: Chromecast integrato, Amazon Music, AirPlay, Qobuz Connect, Roon Ready
*I servizi potrebbero non essere disponibili a seconda della zona di residenza.

Regolazione dei bassi, degli acuti e del bilanciamento

È possibile regolare rispettivamente i bassi, gli alti e il bilanciamento dell'uscita sinistra/destra.

TREBLE: Migliora o modera la gamma delle frequenze acute.
BASS: Migliora o modera la gamma delle frequenze gravi.
BALANCE: Regola il bilanciamento dei suoni emessi dagli altoparlanti sinistro e destro.
・Quando la funzione DIRECT è attivata, le funzioni "TREBLE" e "BASS" sono disabilitate.

1. Premere una volta il pulsante TONE CONTROL ("TREBLE" o "BASS" o 'BALANCE') del telecomando.
   ・Quando si effettua la regolazione per la prima volta, l'indicatore "AN 1" come punto di origine (±0) lampeggia.

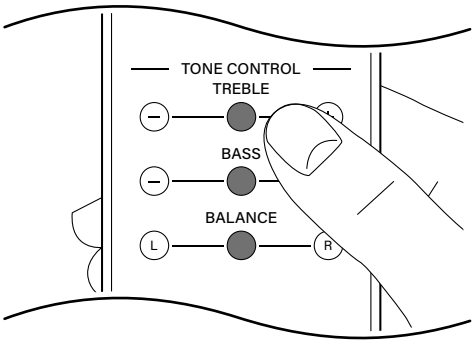

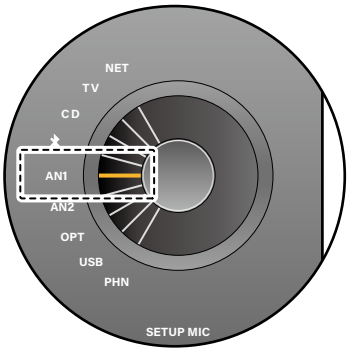

2. Premere il pulsante "+/−" o "L/R" per regolare il livello.
   Il livello può essere regolato su 10 livelli. TREBLE e BASS possono essere regolati fino a +10 o -10. BALANCE può essere regolato fino a +10 sul lato R o +10 sul lato L. Quando la regolazione del livello raggiunge il limite massimo, tutti gli indicatori visualizzati lampeggiano.

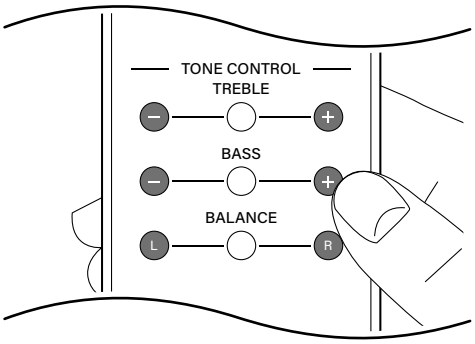

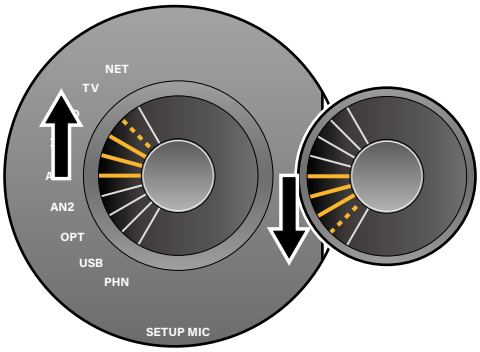

È inoltre possibile impostare TREBLE, BASS e BALANCE utilizzando la seguente procedura.
– Utilizzo dell'Onkyo Controller

Utilizzo di MY INPUT

È possibile registrare fino a quattro impostazioni, quali la sorgente di ingresso corrente, la regolazione del suono e il servizio di rete (per il selettore NET), in MY INPUT e richiamare facilmente le impostazioni registrate.

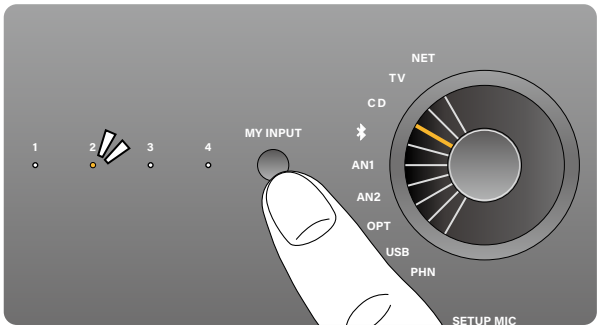

La registrazione in MY INPUT viene eseguita sull'unità principale.

1. Tenere premuto il pulsante MY INPUT per alcuni secondi. Quando l'indicatore lampeggia, rilasciare il dito.
2. Premere ripetutamente il pulsante MY INPUT e selezionare una destinazione di registrazione per l'impostazione tra 1 e 4.
3. Tenere premuto il pulsante MY INPUT. Quando lo stato dell'indicatore passa da lampeggiante a acceso, la registrazione è completata.
   Il contenuto viene sovrascritto se era già stato registrato.

・Onkyo Controller può essere utilizzato anche per eseguire la registrazione MY INPUT o richiamare le impostazioni. Inoltre, è possibile controllare le impostazioni registrate su MY INPUT.

Flusso di configurazione

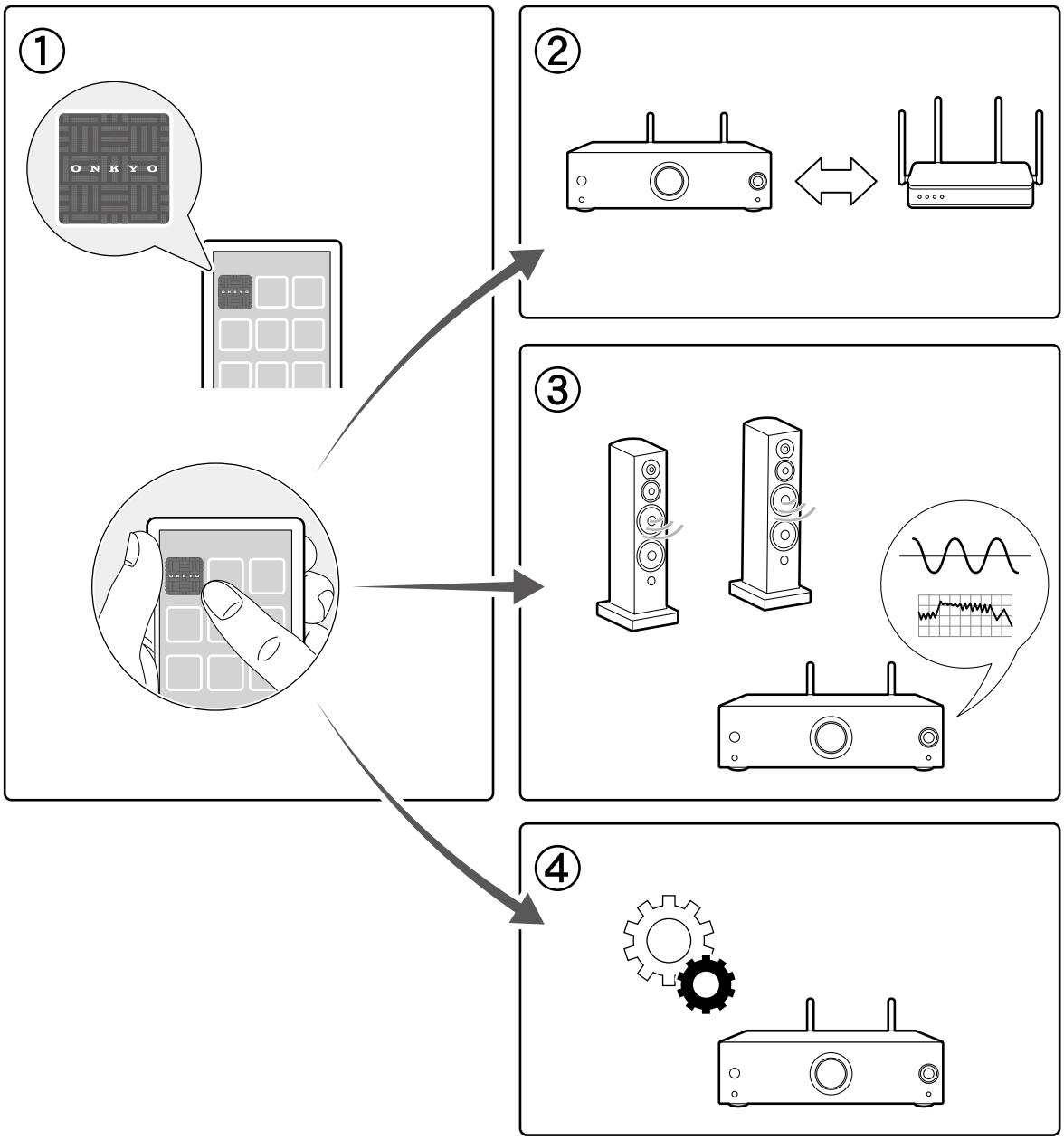

① **Scaricare Onkyo Controller** (→p11)
② **Impostazioni di rete** (→p12)
③ **Calibrazione del livello** (→p13)
Misurazione con Dirac Live (→p14)
④ **Aggiornamento del firmware** (→p16)

Onkyo Controller

Onkyo Controller (disponibile su dispositivi iOS e Android™) è un'app dedicata disponibile gratuitamente che consente di utilizzare il proprio dispositivo come telecomando. Utilizzando questa app è possibile configurare le impostazioni Wi-Fi (LAN wireless) per questa unità ed eseguire la commutazione dell'ingresso, la regolazione del volume, la regolazione del suono, ecc.

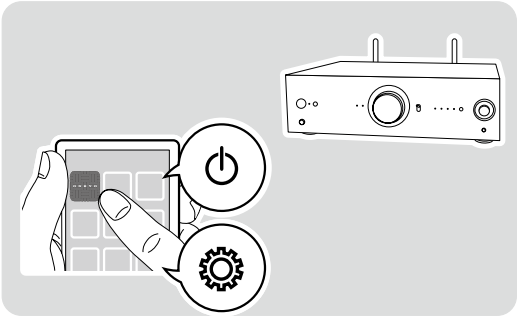

1. Scarica Onkyo Controller.

Download on the App Store

https://onkyo.com/onkyo-app-ios

GET IT ON Google Play

https://onkyo.com/onkyo-app-android

Impostazioni di rete

Preparazione
- Per prima cosa, cercare l'unità principale utilizzando la funzione Bluetooth. Attivare la funzione Bluetooth del dispositivo mobile.
- La schermata dell'app e la procedura operativa possono variare a seconda della versione.

1. Accendere l'unità principale e attendere circa 10 secondi fino all'avvio completo del sistema.
2. Avviare Onkyo Controller.
3. Toccare "Device Management".
4. Toccare l'icona di ricerca (**a**) per avviare la ricerca.
   Quando viene individuata l'unità principale, toccarla e selezionarla.
5. Inserire la password del router LAN wireless e toccare "Next".
6. Una volta stabilita la connessione al router Wi-Fi, apparirà la scritta «Google Cast». Tocca «Accept» per completare la configurazione di rete.

Successivamente, dovrai configurare impostazioni quali Google Home e la calibrazione del volume (→p13).
- **Al termine della configurazione, verrà visualizzata l'Informativa sulla privacy (**b**). Per poter utilizzare tutti i servizi, è necessario accettare l'Informativa sulla privacy.**
- Per passare dalla rete Wi-Fi alla rete cablata dopo la configurazione iniziale, configura le impostazioni tramite "Web Setup" – "Network Setting".

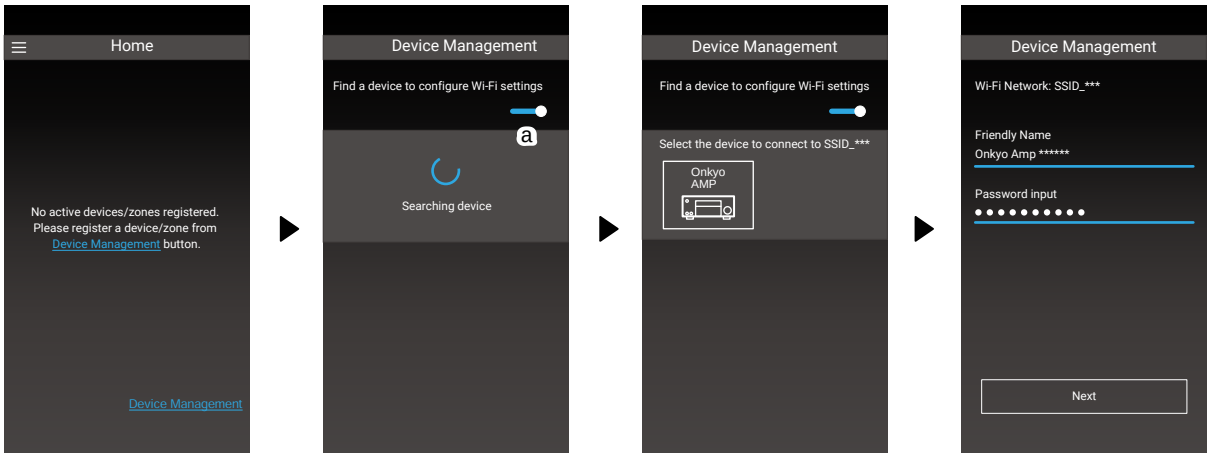

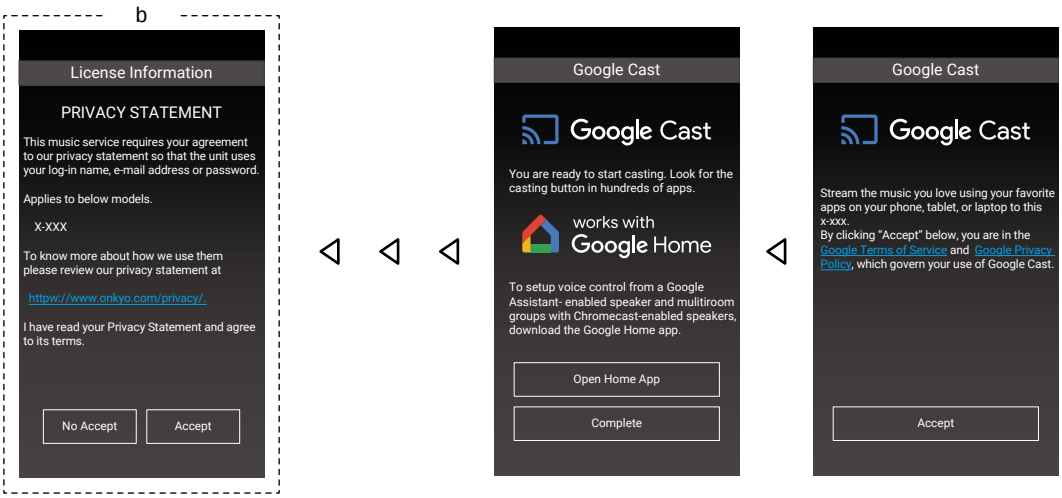

Calibrazione del livello

Calibrazione del livello per Fidelity IQ

La sensibilità uditiva di una persona varia a seconda della frequenza. Ad esempio, quando la voce e i bassi vengono riprodotti allo stesso livello di ingresso, si percepisce una differenza nel volume del suono.
Questa tecnologia corregge i volumi sonori degli acuti e dei bassi in modo ottimale per l'ambiente di ascolto dell'utente, ottimizzando la correzione Fidelity IQ tramite il microfono di configurazione dell'altoparlante in base all'ambiente di ascolto e alle caratteristiche dell'altoparlante.

1. Collegare il microfono di configurazione dell'altoparlante (**a**) al jack SETUP MIC dell'unità principale e posizionare il microfono nella posizione di ascolto.
   Dopo la configurazione, toccare "Calibrazione" per avviare la misurazione. Se si desidera saltare questo processo, toccare "Skip".

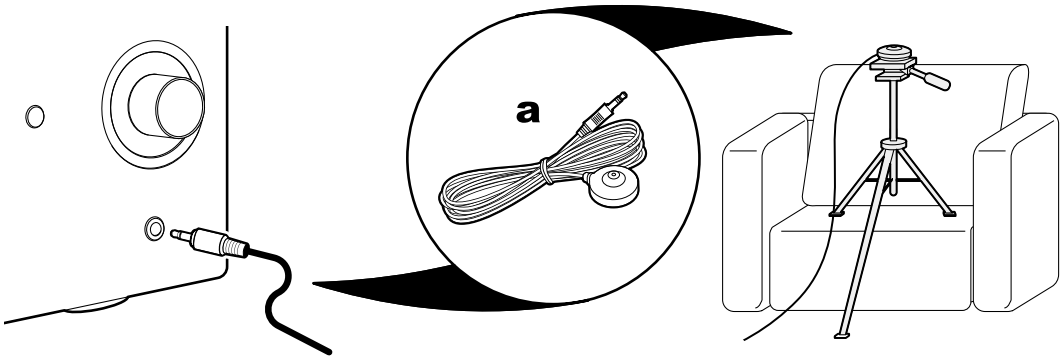

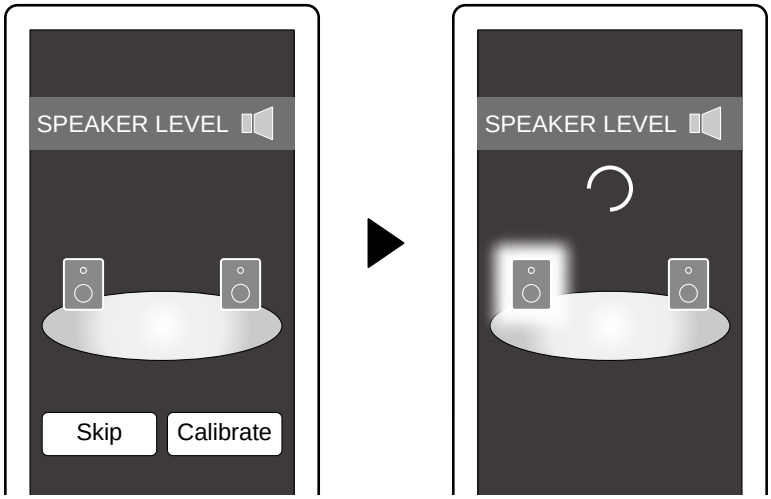

- Eseguire le misurazioni impostando Fidelity IQ su "Low". Fidelity IQ può essere impostato su "Off", 'Mid' o "High" dalla schermata del menu dell'app.
- Fidelity IQ può essere utilizzato anche se non viene eseguita alcuna misurazione. In questo caso, l'ambiente acustico e le caratteristiche dell'altoparlante non vengono presi in considerazione.

Misurazione con Dirac Live

Dirac Live® è una tecnologia avanzata di correzione ambientale sviluppata da Dirac Research. Dirac Live, una delle più avanzate tecnologie di correzione ambientale disponibili sul mercato, aiuta gli ascoltatori a correggere la stanza di ascolto, uno dei componenti più deboli della catena audio. Dirac Live non solo corregge la risposta in frequenza, ma anche la risposta agli impulsi degli altoparlanti in una stanza, migliorando l'immagine e il timbro, ottenendo una migliore chiarezza, bassi più solidi, e riflessioni meno precoci, oltre a meno risonanze e modalità stanza.

Additional Functions

Dirac Live Bass Control
Dirac Live Bass Control è una tecnologia che consente di gestire l'indirizzamento del canale delle basse frequenze, dal segnale ai canali di riproduzione (diffusori) del dispositivo audio. Grazie al pieno controllo sull'indirizzamento e sulla trasmissione dei canali e delle frequenze del dispositivo, inoltre, la tecnologia di correzione ambientale Dirac Live viene significativamente potenziata. In sistemi particolari con più subwoofer, vi sarà un notevole miglioramento della correzione ambientale e delle prestazioni dei bassi.

Per utilizzare Dirac Live Bass Control, è necessario registrarsi a Dirac Live e ottenere una licenza per Dirac Live Bass Control.

1. Avviare Onkyo Controller e toccare l'unità quando viene visualizzata.
   *L'applicazione per PC consente impostazioni più dettagliate. (Dirac Live for Onkyo)
2. Collegare il microfono di configurazione degli altoparlanti in dotazione al jack SETUP MIC sull'unità principale.

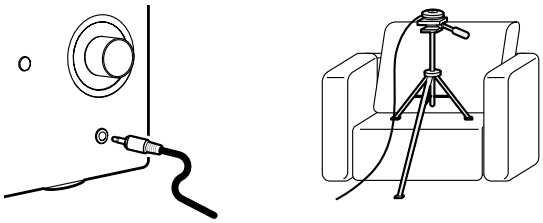

3. Segui le istruzioni dell'app per avviare la misurazione.

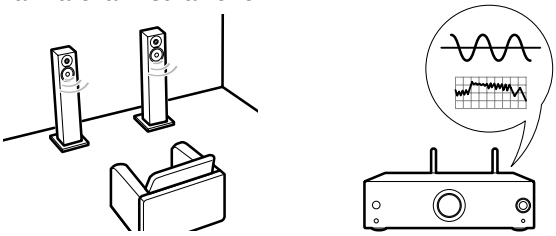

Using Dirac Live

È possibile applicare le curve del filtro regolate in base ai risultati delle misurazioni di Dirac Live. Dalla schermata del menu Onkyo Controller, selezionare da "Slot1" a 'Slot3'.
Selezionare "Off" se non si utilizza Dirac Live.

Aggiornamento firmware

Dichiarazione di non responsabilità: il programma e la documentazione online allegata sono forniti all'utente affinché ne faccia uso a proprio rischio. La nostra azienda non sarà responsabile e l'utente non avrà diritto ad alcun risarcimento per danni per qualsiasi reclamo di qualsiasi tipo relativo all'uso del programma o della documentazione online allegata, indipendentemente dalla teoria giuridica e dal fatto che derivi da illecito civile o contratto.
In nessun caso la nostra azienda sarà responsabile nei confronti dell'utente o di terzi per danni speciali, indiretti, incidentali o consequenziali di qualsiasi tipo, inclusi, a titolo esemplificativo ma non esaustivo, risarcimenti, rimborsi o danni dovuti alla perdita di profitti attuali o potenziali, alla perdita di dati o per qualsiasi altro motivo.

Nota

- Per i contenuti più recenti del firmware e la versione del firmware, visitare il sito web.
- Non spegnere l'unità durante l'aggiornamento.
- **Alcuni prodotti avviano l'aggiornamento in modo forzato quando sono collegati alla rete. Quando tutti gli indicatori del selettore lampeggiano, premere la manopola del selettore per avviare l'aggiornamento. Al termine dell'aggiornamento, l'unità entra automaticamente in modalità standby.**

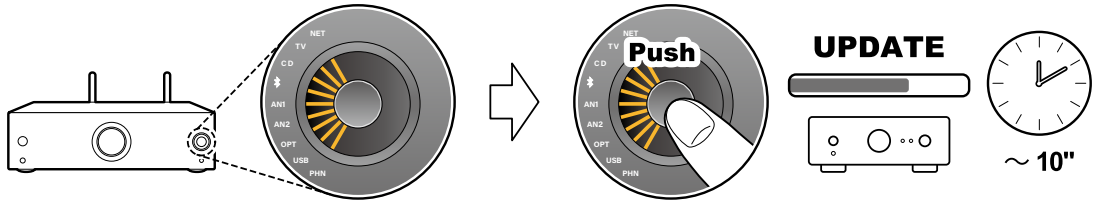

1. Il firmware viene aggiornato tramite la rete utilizzando Onkyo Controller (→p11).
   Quando il nuovo firmware è disponibile, sullo schermo dell'app viene visualizzata una guida. Seguire le istruzioni sullo schermo.
2. Lo stato di avanzamento dell'aggiornamento può essere controllato sugli indicatori del INPUT SELECTOR. Quando l'aggiornamento sta per terminare, tutti gli indicatori MY INPUT e gli indicatori del INPUT SELECTOR si accendono.
   Dopo circa tre minuti, l'aggiornamento è completato e l'unità ENTER automaticamente in modalità standby.

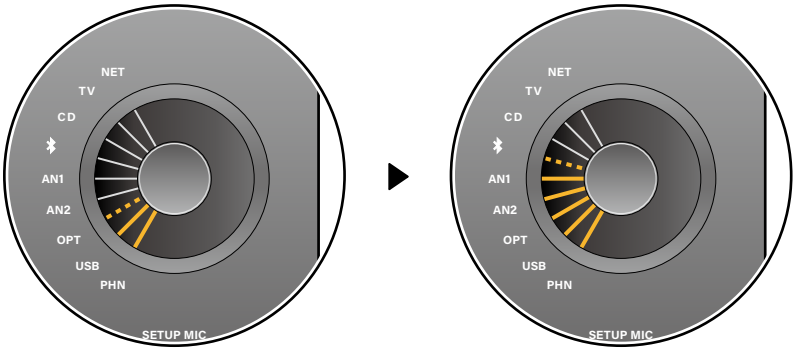

Impostazioni che influiscono sul consumo energetico e sulla potenza in standby

Quando le seguenti funzioni sono attivate, il consumo energetico in modalità standby aumenta. Per ridurre il consumo energetico in modalità standby, controllare ciascuna impostazione e impostare le funzioni su "Off". Queste impostazioni vengono configurate utilizzando Onkyo Controller (→p11).

Network Standby quando questa funzione è impostata su "On", la funzione di rete funziona anche in stato di standby ed è possibile accendere l'unità tramite la rete utilizzando un'applicazione come Onkyo Controller in grado di controllare questa unità.

Bluetooth Wakeup: questa funzione riattiva l'unità in standby collegando un dispositivo abilitato BLUETOOTH.

HDMI CEC: impostando questa funzione su "ON" si attiva la funzione di collegamento con un televisore collegato tramite HDMI, consentendo il collegamento della regolazione del volume o dell'accensione/spegnimento.

Impostando la seguente funzione su 'OFF' aumenta il consumo energetico. Per ridurre il consumo energetico, verificare l'impostazione e impostare questa funzione su "ON".

Auto Standby: quando non viene eseguita alcuna operazione su questa unità per 20 minuti senza ingresso audio, questa funzione mette automaticamente l'unità in stato di standby. Impostando questa funzione su "OFF" aumenta il consumo energetico poiché lo stato di accensione continua.

Specifiche generali

Modelli per il Nord America e il Giappone

■ Sezione amplificatore

Potenza in uscita
(Modelli Nord America)
- Con carichi da 8 ohm, entrambi i canali pilotati, da 20 Hz a 20 kHz; potenza nominale minima RMS di 110 watt per canale, con una distorsione armonica totale non superiore allo 0,08% da 250 milliwatt alla potenza nominale. (FTC)
- 2 canali × 180 W a 4 ohm, 1 kHz, 2 canali pilotati con THD dello 0,7%

(Modelli giapponesi)
- 2 canali × 110 W a 8 ohm, 20-20 kHz, 2 canali pilotati con THD dello 0,07%
- 2 canali × 180 W a 4 ohm, 1 kHz, 2 canali pilotati con THD dello 0,7%

THD+N (Distorsione armonica totale + rumore)
- 0,08% (20 Hz - 20.000 Hz, Metà potenza)

Sensibilità e impedenza di ingresso
- 200 mV/32 kΩ (LINE(RCA))
- 4 mV,47 kΩ/0,4 mV,110Ω (PHONO MM/MC)

Output Level RCA nominale e impedenza
- 1 V/470 Ω (PRE OUT(RCA))

Tensione massima del segnale in ingresso phono
- 70 mV (MM 1 kHz 0,5%)
- 7 mV (MC 1 kHz 0,5%)

Risposta in frequenza
- 10 Hz - 100 kHz/+1 dB, –3 dB (Diretto)

Caratteristiche del controllo del tono
- ±10 dB, 20 Hz (Bassi), ±10 dB, 20 kHz (Alti)

Rapporto segnale/rumore
- 104 dB (IHF-A, LINE IN, SP OUT)
- 74 dB (IHF-A, PHONO MM 5 mV IN, SP OUT)
- 58 dB (IHF-A, PHONO MC 0,5 mV IN, SP OUT)

Impedenza supportata degli altoparlanti
- 4 Ω - 16 Ω

Uscita nominale delle cuffie
- 75 mW + 75 mW (32 Ω, 1 kHz, 10% THD)

Impedenza supportata delle cuffie
- 8 Ω - 600 Ω

Risposta in frequenza delle cuffie
- 10 Hz - 100 kHz

Terminali di ingresso
Analogico
- 4 (incluso PHONO×1)

Digitale
- 2 (COASSIALE×1, OTTICO×1)

*Le frequenze di campionamento supportate per i segnali PCM (stereo, mono) provenienti da un ingresso digitale sono 32 kHz, 44,1 kHz, 48 kHz, 88,2 kHz, 96 kHz/16 bit, 20 bit e 24 bit.

Output terminal
Analog
- 1 (PRE OUT L/R)
- PHONES jack

Digital
- 1 (HDMI (ARC))

Altri terminali
- Terminale altoparlante
- Porta USB
- Terminale GND
- Jack SETUP MIC

■ Generale

- Alimentazione
  CA 120 V, 60 Hz (modello nordamericano)
  CA 100 V, 50/60 Hz (modello giapponese)
- Consumo energetico
  350 W (modello nordamericano)
  275 W (modello giapponese)
- Standby di rete (via cavo)
  1,7 W (modello nordamericano)
  1,7 W (modello giapponese)
- Standby di rete (wireless)
  1,7 W (modello nordamericano)
  1,6 W (modello giapponese)
- Riattivazione Bluetooth
  1,8 W (modello nordamericano)
  1,7 W (modello giapponese)
- Standby HDMI CEC
  0,1 W (modello nordamericano)
  0,1 W (modello giapponese)
- Standby HDMI CEC
  0,1 W (modello nordamericano)
  0,1 W (modello giapponese)
  - Modalità standby (ALL ON)
    1,8 W (modello nordamericano)
    1,7 W (modello giapponese)
- Dimensioni (L × A × P)
  435 mm × 135 mm × 355 mm
  17-1/8" × 5-5/16″ × 14"
- Peso
  10,6 kg (23,4 libbre)

Modelli europei

■ Sezione amplificatore

Potenza in uscita
- 2 canali × 110 W a 8 ohm, 20-20 kHz, 2 canali pilotati con THD dello 0,07%
- 2 canali × 180 W a 4 ohm, 1 kHz, 2 canali pilotati con THD dello 0,7%

THD+N (distorsione armonica totale + rumore)
- 0,08% (20 Hz - 20.000 Hz, Metà potenza)

Sensibilità e impedenza di ingresso
- 200 mV/32 kΩ (LINE(RCA))
- 4 mV,47 kΩ/0,4 mV,110Ω (PHONO MM/MC)

Output Level RCA nominale e impedenza
- 1 V/470 Ω (PRE OUT(RCA))

Tensione massima del segnale in ingresso Phono
- 70 mV (MM 1 kHz 0,5%)
- 7 mV (MC 1 kHz 0,5%)

Risposta in frequenza
- 10 Hz - 100 kHz/+1 dB, –3 dB (Diretto)

Caratteristiche del controllo del tono
- ±10 dB, 20 Hz (bassi), ±10 dB, 20 kHz (acuti)

Rapporto segnale/rumore
- 104 dB (IHF-A, LINE IN, SP OUT)
- 74 dB (IHF-A, PHONO MM 5 mV IN, SP OUT)
- 58 dB (IHF-A, PHONO MC 0,5 mV IN, SP OUT)

Impedenza supportata degli altoparlanti
- 4 Ω - 16 Ω

Uscita nominale delle cuffie
- 75 mW + 75 mW (32 Ω, 1 kHz, 10% THD)

Impedenza supportata delle cuffie
- 8 Ω - 600 Ω

Risposta in frequenza delle cuffie
- 10 Hz - 100 kHz

Terminali di ingresso

Analogico
- 4 (incluso PHONO×1)

Digitale
- 2 (COASSIALE×1, OTTICO×1)

*Le frequenze di campionamento supportate per i segnali PCM (stereo, mono) provenienti da un ingresso digitale sono 32 kHz, 44,1 kHz, 48 kHz, 88,2 kHz, 96 kHz/16 bit, 20 bit e 24 bit.

Terminale di uscita

Analogico
- 1 (PRE OUT L/R)
- Jack PHONES

Digitale
- 1 (HDMI (ARC))

Altri terminali
- Terminale altoparlante
- Porta USB
- Terminale GND
- Jack SETUP MIC

■ Generale

- Alimentazione
  CA 220-240 V, 50/60 Hz
- Consumo energetico
  350 W
- Standby di rete (cablato)
  1,8 W
- Standby di rete (wireless)
  1,7 W
- Riattivazione Bluetooth
  1,9 W
- Standby HDMI CEC
  0,2 W
  - Modalità standby (TUTTO ACCESO)
    1,8 W
- Dimensioni (L × A × P)
  435 mm × 135 mm × 355 mm
  17-1/8" × 5-5/16″ × 14"
- Peso
  10,6 kg (23,4 libbre)

Modelli Asia e Oceania

■ Sezione amplificatore

Potenza in uscita
- 2 canali × 110 W a 8 ohm, 20-20 kHz, 2 canali pilotati con THD dello 0,07%
- 2 canali × 180 W a 4 ohm, 1 kHz, 2 canali pilotati con THD dello 0,7%

THD+N (distorsione armonica totale + rumore)
- 0,08% (20 Hz - 20.000 Hz, Metà potenza)

Sensibilità e impedenza di ingresso
- 200 mV/32 kΩ (LINE(RCA))
- 4 mV,47 kΩ/0,4 mV,110Ω (PHONO MM/MC)

Output Level RCA nominale e impedenza
- 1 V/470 Ω (PRE OUT(RCA))

Tensione massima del segnale in ingresso Phono
- 70 mV (MM 1 kHz 0,5%)
- 7 mV (MC 1 kHz 0,5%)

Risposta in frequenza
- 10 Hz - 100 kHz/+1 dB, –3 dB (Diretto)

Caratteristiche del controllo del tono
- ±10 dB, 20 Hz (bassi), ±10 dB, 20 kHz (acuti)

Rapporto segnale/rumore
- 104 dB (IHF-A, LINE IN, SP OUT)
- 74 dB (IHF-A, PHONO MM 5 mV IN, SP OUT)
- 58 dB (IHF-A, PHONO MC 0,5 mV IN, SP OUT)

Impedenza supportata degli altoparlanti
- 4 Ω - 16 Ω

Uscita nominale delle cuffie
- 75 mW + 75 mW (32 Ω, 1 kHz, 10% THD)

Impedenza supportata delle cuffie
- 8 Ω - 600 Ω

Risposta in frequenza delle cuffie
- 10 Hz - 100 kHz

Terminali di ingresso

Analogico
- 4 (incluso PHONO×1)

Digitale
- 2 (COASSIALE×1, OTTICO×1)

*Le frequenze di campionamento supportate per i segnali PCM (stereo, mono) provenienti da un ingresso digitale sono 32 kHz, 44,1 kHz, 48 kHz, 88,2 kHz, 96 kHz/16 bit, 20 bit e 24 bit.

Terminale di uscita

Analogico
- 1 (PRE OUT L/R)
- Jack PHONES

Digitale
- 1 (HDMI (ARC))

Altri terminali
- Terminale altoparlante
- Porta USB
- Terminale GND
- Jack SETUP MIC

■ Generale

- Alimentazione
  CA 220-240 V, 50/60 Hz
- Consumo energetico
  350 W
- Standby di rete (cablato)
  1,8 W
- Standby di rete (wireless)
  1,7 W
- Riattivazione Bluetooth
  1,9 W
- Standby HDMI CEC
  0,2 W
  - Modalità standby (TUTTO ACCESO)
    1,8 W
- Dimensioni (L × A × P)
  435 mm × 135 mm × 355 mm
  17-1/8" × 5-5/16″ × 14"
- Peso
  10,6 kg (23,4 libbre)

Modulo WLAN

Modello: AW-CM276NF
Marca: AzureWave
ID NCC: CCAI17LP040AT4
Frequenza operativa:
WLAN
2412-2462
5180-5240
5260-5320
5500-5700
5745-5825
BT
2402-2480

Comune a tutte le destinazioni

■ Sezione rete

LAN Ethernet
・1 (10BASE-T/100BASE-TX)
LAN wireless
・Standard IEEE 802.11 a/b/g/n/ac (standard Wi-Fi®) Banda 5 GHz/2,4 GHz

■ Sezione BLUETOOTH

Sistema di comunicazione
・Specifiche BLUETOOTH versione 5.1
Banda di frequenza
・2,4 GHz (2,402-2,480 GHz)
Metodo di modulazione
・FHSS (Frequency Hopping Spread Spectrum)
Profili BLUETOOTH compatibili
・A2DP 1.4, AVCTP 1.4, AVDTP 1.3, AVRCP 1.6.2
Codec supportati
・Ricezione: SBC, AAC
・Trasmissione: SBC, aptX, aptX HD
Portata di trasmissione (A2DP)
・20 Hz - 20 kHz (frequenza di campionamento 44,1 kHz)
Portata massima di comunicazione
・Linea di vista circa 15 m(*)
(*)La portata effettiva varia in base a fattori quali ostacoli tra i dispositivi, campi magnetici intorno a un forno a microonde, elettricità statica, telefoni cordless, sensibilità di ricezione, prestazioni dell'antenna, sistema operativo, applicazione software, ecc.
Potenza massima di trasmissione in radiofrequenza nella banda/nelle bande di frequenza
・2400 MHz - 2483,5 MHz (20 dBm (e.i.r.p))
・5150 MHz - 5350 MHz (23 dBm (e.i.r.p))
・5470 MHz - 5725 MHz (23 dBm (e.i.r.p))

■ Server musicale

Formati audio supportati
MP3 (.mp3)
・MPEG-1/MPEG-2 Audio Layer-3/44,1 kHz, 48 kHz/ Tra 8 e 320 kbps e VBR/2 canali
WMA (.wma)
・44,1 kHz, 48 kHz/tra 5 e 320 kbps e VBR/2 canali
WAV (.wav)
I file WAV contengono audio digitale PCM non compresso.
・44,1 kHz, 48 kHz, 88,2 kHz, 96 kHz, 176,4 kHz, 192 kHz/8 bit, 16 bit, 24 bit/2 canali
AIFF (.aiff/.aif)
I file AIFF contengono audio digitale PCM non compresso.
・44,1 kHz, 48 kHz, 88,2 kHz, 96 kHz, 176,4 kHz, 192 kHz/8 bit, 16 bit, 24 bit/2 canali
AAC (.aac/.m4a/.mp4/.3gp/.3g2)
・MPEG-2/MPEG-4 Audio/44,1 kHz, 48 kHz, 88,2 kHz, 96 kHz/Tra 8 e 320 kbps e VBR/2 canali
FLAC (.flac)
・44,1 kHz, 48 kHz, 88,2 kHz, 96 kHz, 176,4 kHz, 192 kHz/8 bit, 16 bit, 24 bit/2 canali
LPCM (Linear PCM)
・44,1 kHz, 48 kHz/16 bit/2 canali
Apple Lossless (.m4a/.mp4)
・44,1 kHz, 48 kHz, 88,2 kHz, 96 kHz, 176,4 kHz, 192 kHz/16 bit, 24 bit/2 canali
DSD (.dsf/.dff)
・DSF/DSDIFF/2,8 MHz, 5,6 MHz, 11,2 MHz/2 canali

■Dispositivo di archiviazione USB

Formati audio supportati
MP3 (.mp3)
・MPEG-1/MPEG-2 Audio Layer-3/44,1 kHz, 48 kHz/ tra 8 e 320 kbps e VBR/2 canali
WMA (.wma)
・44,1 kHz, 48 kHz/tra 5 e 320 kbps e VBR/2 canali
WAV (.wav)
I file WAV contengono audio digitale PCM non compresso.
・44,1 kHz, 48 kHz, 88,2 kHz, 96 kHz, 176,4 kHz, 192 kHz/8 bit, 16 bit, 24 bit/2 canali
AIFF (.aiff/.aif)
I file AIFF contengono audio digitale PCM non compresso.
・44,1 kHz, 48 kHz, 88,2 kHz, 96 kHz, 176,4 kHz, 192 kHz/8 bit, 16 bit, 24 bit/2 canali
AAC (.aac/.m4a/.mp4/.3gp/.3g2)
・MPEG-2/MPEG-4 Audio/44,1 kHz, 48 kHz, 88,2 kHz, 96 kHz/Tra 8 e 320 kbps e VBR/2 canali
FLAC (.flac)
・44,1 kHz, 48 kHz, 88,2 kHz, 96 kHz, 176,4 kHz, 192 kHz/8 bit, 16 bit, 24 bit/2 canali
Apple Lossless (.m4a/.mp4)
・44,1 kHz, 48 kHz, 88,2 kHz, 96 kHz, 176,4 kHz, 192 kHz/16 bit, 24 bit/2 canali
DSD (.dsf/.dff)
・DSF/DSDIFF/2,8 MHz, 5,6 MHz, 11,2 MHz/2 canali

ONKYO

SN 29404248C_IT
© Copyright 2025 Premium Audio Company Technology Center K.K. All rights reserved.
© Copyright 2025 Premium Audio Company Technology Center K.K. Tous droits de reproduction et de traduction réservés.
Privacy Policy, available at [https://onkyo.com/intl/privacy-policy].
O2605-3